VHS110 CR

Instructions for use

PŘÍRUČKA S POKYNY
PRÍRUČKA PRE POUŽITIE
INSTRUKCJA OBSŁUGI
KEZELÉSI UTASÍTÁS

C423-CZ-SK-PL-H
EDITION 08/2018

CZ Czech
SK Slovak
PL Polish
H Hungarian

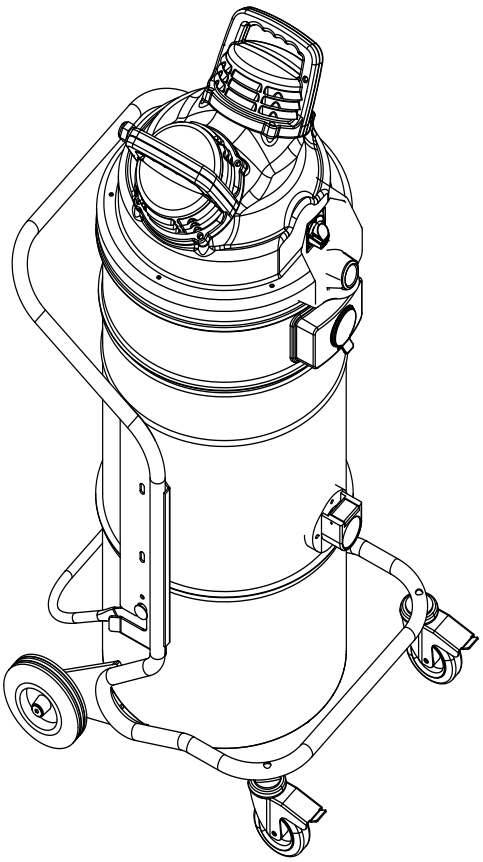

Nilfisk®

Překlad originálních pokynů

Obsah

Návod k použití 2
Bezpečnost operátora 2
Obecné informace o používání vysavače 2
Správné používání 2
Nesprávné použití 2
Verze 3
Prohlášení o souladu 3
Všeobecná doporučení 3

Popis vysavače 4
Součástky a štítky vysavače 4
Vysávání kapalin (volitelné) 4
Volitelné sady 4
Příslušenství 4
Balení a vybalení 4
Vybalování, posun, použití a uskladnění 4
Příprava na spuštění - zapojení do sítě 5
Prodlužovací kabely 5
Suché a mokré použití 5
Vysávání kapalin 6
Údržba a opravy 6
Technické údaje 7
Rozměry 7
Bezpečnostní zařízení 8
Ovladače, ukazatele a spoje 8
Kontrola před spuštěním 8
Spouštění/zastavování vysavače 8
Provoz vysavače 8
Plocha hlavního filtru 9
Pohotovostní zastavení 9
Vyprázdnění nádoby 9
Na konci čisticích prací 9
Prachový sáček 9
Bezpečnostní prachový sáček 9
Výměna sáčku 9
Údržba, čištění a dekontaminace 10
Části, které lze mýt v autoklávu 10
Demontáž a výměna primárního a absolutního filtru 10
Výměna primárního hvězdicového filtru 11
Výměna horního absolutního filtru 11
Kontrola a čištění větráku na chlazení motoru 11
Kontrola 11
Likvidace 11
Schémata zapojení 11

Doporučené náhradní díly 12

Odstraňování závad 13

CZ

Návod k použití

Přečtěte si provozní pokyny a dodržujte důležitá bezpečnostní doporučení označená slovem **UPOZORNĚNÍ!**

Bezpečnost operátora

⚠ VAROVÁNÍ! ⚠

Před spuštěním vysavače je naprosto nezbytné přečíst si tyto provozní pokyny a mít je po ruce pro případnou potřebu.
Vysavač mohou používat pouze osoby, které jsou seznámené s jeho funkcemi a byly výslovně určeny a vyškoleny k tomuto účelu.
Před použitím vysavače musí být operátoři informováni a proškoleni o tom, jak vysavač pracuje a na jaké látky je jeho používání povoleno včetně bezpečného způsobu vyjmutí a likvidace vysátého materiálu.

⚠ VAROVÁNÍ! ⚠

Použití vysavače osobami (včetně dětí) s omezenými tělesnými a duševními schopnostmi nebo těmi, komu chybí zkušenosti a znalosti, je přísně zakázáno, pokud nejsou pod dohledem osoby se zkušenostmi s používáním a bezpečnou manipulací se strojem.
Děti je nutno mít pod dohledem, aby si nemohly hrát s vysavačem.

Obecné informace o používání vysavače

Používání vysavače se řídí zákony, které jsou platné v zemi, kde je používán.
Kromě provozních pokynů a platných zákonů v zemi používání vysavače je třeba dodržovat i technické předpisy pro zajištění bezpečného a správného provozu (legislativa týkající se životního prostředí a bzpečnosti práce, tzn. Směrnice EU 89/391/EC a následné směrnice).
Neprovádějte žádnou operaci, která by mohla ohrozit bezpečnost lidí, majetku a živnotního prostředí.
Dodržujte bezpečnostní rady a pokyny obsažené v této příručce.

CZ

Správné používání

Tento vysavač je určen výlučně pro Cleanrooms.
Tento vysavač je určen pouze pro suché použití, pokud není ve jméně typu uvedeno L nebo není-li vybaven plovákem pro zarážku vysávání tekutin.
U souhrnných korozivních materiálů je nutno používat verzi AISI 316L.

- Vždy zajistěte dostatek místa kolem vysavače, abyste snadno dosáhli na ovladače.

Vysavač byl určen na použití jen jedním operátorem.
Tento vysavač tvoří automatizovaná vysávací jednotka s filtrem a nádobou pro sběr vysátého materiálu.

Nesprávné použití

⚠ VAROVÁNÍ! ⚠

- ***Venkovní vždy.***
- ***Mimo jinou než vodorovnou plochu.***
- ***Když není instalována filtrační jednotka.***
- ***Když se vstup sání a/nebo hadice otočí k částem lidského těla.***
- ***Nejsou-li výrobcem nainstalovány kryty a bezpečnostní systémy.***
- ***Když jsou částečně nebo zcela zanesené ochlazovací otvory.***
- ***Když je vysavač zakrytý plastem nebo textiliemi.***
- ***Když je částečně nebo zcela zavřený vzduchový výdech.***
- ***Když se používá v úzkých oblastech bez čerstvého vzduchu.***
- ***Vysávání následujících materiálů:***
  1. ***Hořící materiály (žhavý popel, uhlíky, zapálené cigarety, atd.).***
  2. ***Obnažený plamen.***
  3. ***Hořlavý plyn.***
  4. ***Hořlavé kapaliny, agresivní paliva (benzín, rozpouštědla, kyseliny, zásadité roztoky, atd.).***
  5. ***Výbušný prach/látky a/nebo částice s rizikem samovznícení (například hořčíkový nebo hliníkový prach, atd.).***

DŮLEŽITÉ: Nezákonné používání není povoleno.

Verze

HEPA

Tento vysavač je vždy dodáván s horním filtrem (HEPA). Postupy obsluhy a vyprazdňování vysavače včetně vyjímání prachové nádoby smí provádět jen pověření pracovníci s ochrannými oděvy. Nepoužívejte bez kompletního systému filtrace.

⚠ VAROVÁNÍ! ⚠

Tento vysavač není vhodný pro sběr nebezpečného prachu.

- ***V případě zdraví škodlivého prachu kontaktujte místní zdravotnická a bezpečnostní zařízení a dodržujte národní předpisy při použití i likvidaci.***
- ***Radioaktivní látky nejsou součástí definice typu prachu škodlivého zdraví popsaného výše.***

Prohlášení o souladu

Každý vysavač se dodává s prohlášením o souladu ES. Viz přetisk na obr. 16.

[POZNÁMKA]

Prohlášení o souladu je důležitý dokument a měl by se skladovat na bezpečném místě, aby jej bylo možno předložit orgánům.

Všeobecná doporučení

⚠ VAROVÁNÍ! ⚠

Pokud dojde k náhlé situaci:

- ***Prasknutí filtru***
- ***Vypuknutí požáru***
- ***Zkrat***
- ***Zablokování motoru***
- ***Zásah elektrickým proudem***
- ***Jiné nouzové situace.***

Vypněte vysavač, odpojte jej ze sítě a požádejte o pomoc kvalifikovaný personál.

[POZNÁMKA]

Zkontrolujte pracoviště a látky tolerované pro vysavač vhodný pro kapaliny.

⚠ VAROVÁNÍ! ⚠

Vysavače nesmějí být používány nebo skladovány venku nebo na vlhkých místech.

⚠ VAROVÁNÍ! ⚠

Verze pro kapaliny.
Pokud z vysavače uniká pěna nebo kapalina, okamžitě jej vypněte, odpojte a požádejte o pomoc kvalifikovaný personál.

CZ

Popis vysavače

Součástky a štítky vysavače

Obrázek 1

1. Datový štítek, který obsahuje:
   - Jméno a adresa výrobce
   - Technické parametry
   - Sériové číslo
   - Rok výroby
   - Hmotnost (kg)
2. Výkonový štítek na panelu
   Oznamuje, že panel musí být napájen pouze napětím uvedeným na datovém štítku.
3. Vstup
4. Výstup vzduchu
5. Manuální startér motoru
6. Hlava motoru
7. Páskové spony
8. Madlo uvolnění nádoby
9. Plovák pro zastavení kapalin (volitelný)
10. Nádoba na kapaliny
11. Vstupní nádrž na kapaliny
12. Víčko

Tento vysavač vytváří silný proud vzduchu, který je vtahován dovnitř vstupem (**4**) a vystupuje z krytu hlavy motoru (**5**).

Před zapnutím vysavače zapojte hadici do vstupu a pak připojte požadovaný nástroj na konec hadice. Po nasazení hadice a nástrojů se ujistěte, že se motor otáčí správně.

Vysavač je vybaven hlavním filtrm, který umožňuje jej použít pro většinu použití.

Kromě primárního filtru, který zachytí většinu běžných typů prachu, je vysavač vybaven horním absolutním (HEPA) filtrem s vyšší filtrační kapacitou na jemný prach a látky zdraví škodlivé.

CZ

Vysávání kapalin (volitelné)

Stroj vysává kapaliny a ukládá je do nádoby.
Když stroj vysává kapaliny, musí být vybaven volitelným plovákem pro zastavení kapalin (**9**).

Plovák pro zastavení kapalin vyžaduje zvláštní koš (**10**) s protilehlým vstupem (**11**).

Před zapnutím vysavače zavřete horní vstup s protilehlou krytkou (**12**) a zapojte hadici do vstupu a pak připojte požadovaný nástroj na koncovou část vysávací hadice (viz katalog příslušenství výrobce nebo kontaktujte Servisní středisko).

Plovák (**9**) zastaví činnost vysávání (vysávací jednotka zůstane aktivovaná), když se zaplní nádoba na kapaliny (**10**); je pak nutné vypnout vysavač a vyprázdnit nádobu na kapaliny (**10**).
Vysavač se automaticky nevypíná.

Volitelné sady

Kontaktujte prosím prodejní síť výrobce pro informace o volitelných možnostech.

Návod pro instalaci volitelných možností je uveden v sadě pro přestavbu.

VAROVÁNÍ!
Používejte jen originální volitelné sady dodávané a schválené výrobcem.
Volitelné sady musí instalovat kvalifikovaný personál Nilfisk.

Příslušenství

K dispozici jsou různá příslušenství; viz katalog příslušenství výrobce.

VAROVÁNÍ!
Používejte jen originální příslušenství dodávané a schválené výrobcem.

Balení a vybalení

Obalové materiály zlikvidujte v souladu s platnými zákony.

Obrázek 2

MODEL	A mm	B mm	C mm	kg (*)
VHS110 CR	700	790	144	68

(*) Hmotnost včetně obalu

Vybalování, posun, použití a uskladnění

Používejte na rovné, vodorovné ploše.

Nosnost povrchu, na které vysavač funguje, musí být vhodná pro hmotnost přístroje.

Příprava na spuštění - zapojení do sítě

⚠ VAROVÁNÍ! ⚠

- ***Zkontrolujte, zda na vysavači není vidět žádná zjevná známka poškození, než zahájíte činnost.***
- ***Před zapojením vysavače do sítě se ujistěte, že hodnoty napětí uvedené na datovém štítku odpovídají hodnotám v elektrické síti.***
- ***Zapojte vysavač do zásuvky s řádně instalovaným uzemněním.***
- ***Zkontrolujte, zda je vysavač vypnutý.***
- ***Zásuvky a konektory připojovacích kabelů musí být ochráněny před vodou.***
- ***Ujistěte se, že zapojení do elektrické sítě a zásuvka jsou v pořádku.***
- ***Používejte vysavače jen tehdy, když jsou kabely, které jej připojují do sítě, v dokonalém stavu (poškozené kabely mohou způsobit zásah elektrickým proudem!).***
- ***Pravidelně kontrolujte, zda elektrický kabel nevykazuje známky přílišného opotřebení, poškození, praskání či stárnutí.***

⚠ VAROVÁNÍ! ⚠

Když je vysavač v provozu:

- ***Nepřejíždějte, netahejte, nepoškozujte a nechoďte po kabelu, který jej připojuje do sítě.***
- ***Odpojujte kabel ze sítě jen vyjmutím zásuvky (netahejte za kabel).***
- ***Vyměňujte napájecí kabel jen za stejný typ, jako je originál: H05VV - F. Stejné pravidlo platí pro použití prodlužovacího kabelu.***
- ***Kabel musí vyměnit zaměstnanci servisního střediska výrobce nebo ekvivalentně kvalifikovaný personál.***

Prodlužovací kabely

Pokud používáte prodlužovací kabel, ujistěte se, že je vhodný pro příkon a stupeň ochrany vysavače.

Minimální části prodlužovacích kabelů EU: 1 mm^2
Minimální části prodlužovacích kabelů UK: 1,5 mm^2
Maximální délka = 20 m
Kabel = H05VV - F

⚠ VAROVÁNÍ! ⚠

Zásuvky, zástrčky, konektory a instalace prodlužovacího kabelu musí zachovávat stupeň ochrany IP vysavače podle vyznačení na datovém štítku.

⚠ VAROVÁNÍ! ⚠

Nikdy nestříkejte vodu na vysavač: může to být nebezpečné a mohlo by dojít ke zkratu napájení.

⚠ VAROVÁNÍ! ⚠

Zásuvka vysavače musí být ochráněna diferenciálovým přerušovačem obvodu s omezením přepětí, který vypne přívod energie, pokud proud šířený k zemi překročí 30 mA po dobu 30 m/s, nebo ekvivalentním ochranným obvodem.

Suché a mokré použití

[POZNÁMKA]

Dodávané filtry a sáček (pokud existuje) musí být správně nainstalovány.

⚠ VAROVÁNÍ! ⚠

Dodržujte bezpečnostní pokyny vztahující se na materiály, na něž je vysavač používán.

⚠ VAROVÁNÍ! ⚠

Pokud se používá verze na kapaliny:

- ***Pokud dojde k vytvoření pěny, okamžitě vysavač vypněte a kontejner vyprázdněte.***

Pozn.: Vypněte vysavač okamžitě, pokud bude prosakovat pěna nebo kapalina.

- ***Pravidelně čistěte zařízení na omezení hladiny kapaliny, abyste měli jistotu, že nejeví žádné známky poškození.***

Pozn.: znečištěná kapalina sebraná vysavačem musí být považována za vodivou.

⚠ VAROVÁNÍ! ⚠

Při vysávání směsi vody a vzduchu dávejte pozor, abyste nepřetížili motor vysavače.

CZ

Vysávání kapalin

VAROVÁNÍ!

Dodržujte bezpečnostní pokyny vztahující se na materiály, na něž je vysavač používán.

VAROVÁNÍ!

- ***Před vysáváním zkontrolujte přítomnost plováku.***
- ***Pokud dojde k vytvoření pěny, okamžitě vysavač vypněte a kontejner vyprázdněte.***
- ***Varování: vypněte vysavač okamžitě, pokud bude prosakovat pěna nebo kapalina.***
- ***Varování: Špinavá kapalina sebraná vysavačem musí být považována za vodivou.***

VAROVÁNÍ!

Nepoužívejte vysavač bez plováku!
Vysavač používaný bez plováku může být vážně poškozen.

Údržba a opravy

VAROVÁNÍ!

Odpojte vysavač ze zdroje napájení, než přisoutpíte k čištění, servisu, výměně dílů nebo přestavbě na jinou verzi/variantu, zásuvka musí být odpojena ze sítě.

- ***Provádějte jen údržbové práce popsané v této příručce.***
- ***Používejte jen originální náhradní díly.***
- ***Vysavač nijak neupravujte.***

Nedodržením těchto pokynů můžete ohrozit svou bezpečnost. Takový krok navíc okamžitě znehodnotí prohlášení o souladu EC vydávané s vysavačem.

VAROVÁNÍ!

Kontaktujte technickou službu výrobce nebo prodejní síť a požádejte o údržbové úkony nepopsané v této příručce.

CZ

Technické údaje

Parametr	Jednotky	VHS110 CR
Četnost	Hz	50
Napětí, 1 fáze	V	230
Odběr proudu	A	4,5
Výkon při 50 Hz	kW	1
Hlučnost 1 metr ISO 3744	dB(A)	76
Ochrana	IP	54
Izolace	Třída	I
Objem nádoby	L	37
Průměr vstupu	mm	50
Vibrace, ah (*)	m/s^2	≤2,5
Max podtlak (řízený)	hPa-mbar	205
Maximální průtok vzduchu, dmychadlo	l/min	2967
Oblast povrchu hlavního filtru	m^2	1
Povrch horního filtru H14 - HEPA MPPS metoda (EN 1822)	m^2	1,1
Délka napájecího kabelu	m	9

(*) Celková hodnota výstupní vibrace na ruku a paži operátora.

Rozměry

Obrázek 3

Model	VHS110 CR
A (mm)	570
B (mm)	560
C (mm)	1240
Hmotnost (kg)	39

- *Podmínky skladování:*
  Teplota: -10°C ÷ +40°C
  Vlhkost: ≤ 85%
- *Podmínky provozu:*
  Maximální nadmořská výška: 800 m
  [Až 2.000 m se sníženým výkonem]
  Teplota:-10°C ÷ +40°C
  Vlhkost: ≤ 85%

CZ

Bezpečnostní zařízení

Obrázek 4

1. Kryt
2. Filtr chladicího vzduchu HEPA
3. Motor

Ovladače, ukazatele a spoje

Obrázek 5

1. Madlo uvolnění nádoby
2. Otočný pastorek s brzdou
3. Systém čištění filtru PullClean
4. Měrka vakua
5. Manuální startér motoru
6. Páskové spony
7. Napájecí kabel
8. Tlačná tyč rukojeti

Kontrola před spuštěním

Obrázek 6

1. Vstup

Před spuštěním zkontrolujte, zda:
- Filtr je nainstalován;
- Všechny svorky jsou pevně uzamčeny;
- Vysávací hadice a nástroje jsou správně zapojeny do vstupu (**1**).
- Poly vložka je nainstalovaná (pokud to lze použít)
- Plovák v nádobě na kapaliny je přítomen a správně nainstalován (pokud lze použít)

VAROVÁNÍ!
Nepoužívejte vysavač, pokud je filtr závadný.

Spouštění/zastavování vysavače

Obrázek 7

VAROVÁNÍ!
Zablokujte brzdy pastorků (1) před spuštěním vysavače.

Standardní verze

- Přepněte manuální startér motoru (**2**) do polohy „I“ a spusťte vysavač. Přepněte manuální startér motoru (**2**) do polohy „O“ a vypněte vysavač.

Zastavení vysávání kapalin

- Když je nádrž plná, plovák (**9**, obr. 1) zastaví činnost vysávání; jednotka vysavače však zůstává aktivovaná.
- Vypněte jednotky vysavače pomocí spínačů (**5**, obr. 5).

Provoz vysavače

Obrázek 8

Měrka vakua (**2**): zelená zóna (**3**), červená zóna (**1**)

Kontrola proudění:
- když je vysavač v provozu, ukazatel měrky vakua musí zůstat v zelené zóně (**3**) pro zajištění, že rychlost vstupu vzduchu neklesne pod bezpečnostní hodnotu 20 m/s;
- Pokud je ukazatel v červené zóně (**1**), znamená to, že rychlost vzduchu v sací hadici je 20 m/s a že vysavač nepracuje optimálně. Filtr je třeba natřást nebo vyčistit.
- za běžných provozních podmínek zavřete hadici vysavače, ukazatel měrky vakua musí přejít ze zeleného pásma (**3**) do červeného (**1**).

VAROVÁNÍ!
Když je vysavač v provozu, vždy zkontrolujte, zda ručička měrky vakua zůstává v zelené oblasti (3). V případě nastálé chyby nalistujte kapitolu „Odstraňování závad“.

CZ

Plocha hlavního filtru

Obrázek 8-9

V závislosti na množství vysátého prachu a pokud se ukazatel měrky vakua přesune ze zeleného pole (**3**, obr. 8) do červeného pole (**2**, obr. 8), vyčistěte hlavní filtry uzavřením vstupu a otevřením klapky PullClean 3 až 4 krát, pokaždé na 1 až 2 sekundy (**1**, obr. 9).

Pohotovostní zastavení

Přepněte manuální startér motoru do polohy „0“.

Vyprázdnění nádoby

VAROVÁNÍ!

Před dalším pokračováním těchto prací vypněte vysavač a vytáhněte zásuvku ze sítě.

Před vyprázdněním kontejneru doporučujeme vyčistit filtr (viz odstavec „Čištění hlavního filtru“).

Na konci čisticích prací

- Vypněte vysavač a vyjměte zásuvku ze sítě.
- Naviňte napájecí kabel a uložte jen na věšák uprostřed rukojeti (obr. 8). Vyprázdněte nádobu.
- Vyjměte desku držáku plováku (pokud existuje).
- Vyčistěte vysavač podle pokynů v odstavci „Údržba, čištění a dekontaminace“.
- Umyjte kontejner čistou vodou, pokud jste vysávali agresivní látky.
- Skladujte vysavač na suchém místě mimo dosah nepovolaných osob.

[POZNÁMKA]

Na konci vysávání nechte vysavač běžet nejméně 60 sekund před vypnutím.
Vyvarujte se častého zapínání/vypínání.

Prachový sáček

Vysavače se mohou dodávat s prachovým sáčkem (*) (obr. 10).
Pokud sáček není nainstalován nebo je nainstalován nesprávně, může dojít k ohrožení zdraví vystavených osob.

Bezpečnostní prachový sáček

Vysavače se mohou dodávat s prachovým sáčkem (*) (obr. 11).

Pokud tyto sáčky nejsou nainstalovány správně, může dojít k ohrožení zdraví vystavených osob.

(*) Kódy najdete v tabulce doporučených náhradních dílů

Výměna sáčku

VAROVÁNÍ!

- ***Tyto operace smí provádět jen proškolený a kvalifikovaný pracovník v náležitém oděvu v souladu s platnými zákony.***
- ***Dávejte pozor, aby při těchto činnostech nebyl zvířen prach. Používejte ochrannou masku P3.***
- ***V případě nebezpečného a/nebo jedovatého prachu musíte použít dodaný bezpečnostní sáček pro tyto certifikované vysavače.***
- ***Antistatický sáček musí být zlikvidován jen kvalifikovaným pracovníkem a podle platných zákonů.***

VAROVÁNÍ!

Instalací nesprávného papírového sáčku pro třídu vysávaného prachu nebo nesprávnou instalací může dojít k ohrožení vystavených osob.

Výměna prachového sáčku

Obrázek 10

- Uzavřete vstup pomocí příslušného krytu (**1**).
- Uvolněte prachový kontejner.
- Vyjměte prachový sáček a uzavřete jej.
- Zasuňte nový sáček a ujistěte se, že vstup do sáčku je zapečetěný.
- Vraťte prachovou nádobu zpět do vysavače.

VAROVÁNÍ!

Použijte jen vhodné sáčky pro tu třídu vysavače, který používáte.

Výměna bezpečnostního sáčku

Obrázek 11

- Sejměte a uložte sací hadici na bezpečné bezprašné místo.
- Uzavřete vstup pomocí příslušného krytu (**1**).
- Uvolněte prachový kontejner.
- Zavřete spojovací část mezi oběma plastovými vstupy pomocí plastové svorky (**2**).
- Vyjměte příslušné spojení (**3**) sáčku od vstupu.
- Upevněte společně oba plastové vstupy (**4**).
- Uzavřete plastový sáček pomocí příslušné pásky (**5**).
- Zasuňte nový bezpečnostní sáček a ujistěte se, že vstup do sáčku je zapečetěný.
- Omotejte plastový sáček kolem vnější stěny prachového kontejneru.
- Vraťte prachovou nádobu zpět do vysavače.

VAROVÁNÍ!

Použijte jen vhodné sáčky pro tu třídu vysavače, který používáte.

CZ

Údržba, čištění a dekontaminace

⚠ VAROVÁNÍ! ⚠

Pro zaručení míry bezpečnosti vysavače je třeba používat jen originální náhradní díly dodávané výrobcem.

⚠ VAROVÁNÍ! ⚠

Opatření popsaná níže je třeba dodržet během všech údržbových prací včetně čištění a výměny primárního i absolutního filtru.

⚠ VAROVÁNÍ! ⚠

Údržbu, čištění a dekontaminaci je nutno provádět pouze s vysavačem, který je vypnutý pomocí spínače a zástrčkou odpojenou od zásuvky.
Je absolutně zakázáno provádět údržbu se zástrčkou zapojenou do zásuvky.
Riziko zásahu elektrickým proudem!

- Pokud uživatel provádí údržbové práce, musí být vysavač rozebrán, vyčištěn a odtažen co možná nejdále, aby nedošlo k ohrožení pracovníků údržby či jiných osob. Mezi vhodné opatření patří dekontaminace před demontáží vysavače, adekvátní filtrace výfuku vzduchu z místnosti, v níž dochází k demontáži, čištění údržbové oblasti a vhodná osobní ochrana.

- Výrobce nebo jeho pracovníci musejí provést kontrolu nejméně jednou ročně. Například: zkontrolujte vzduchové filtry, zda nedošlo k poškození vzduchotěsnosti vysavače, a ujistěte se, že elektrický řídicí panel funguje správně.

⚠ VAROVÁNÍ! ⚠

Postupy obsluhy a vyprazdňování vysavače včetně vyjímání prachové nádoby smí provádět jen pověření pracovníci s ochrannými oděvy.

CZ

Části, které lze mýt v autoklávu

Tento vysavač je rozdělen na části, které lze mýt v autoklávu, a části, které NELZE.

- Veškeré nerezové části a silikonová těsnění lze čistit / dekontaminovat pomocí autoklávu při 121 C – tímto se zajistí absolutní dekontaminace částí.

Části, které lze mýt v autoklávu, jsou:

- Vozík (bez koleček)
- Nádoba na prach (s kolečky a uvolňovací pákou)
- Filtrační komora
- Šrouby, matice atd.
- Silikonová těsnění
- Vstup (bez těsnění pro výměnu)
- Veškerá příslušenství: Hadice, trysky a bílá silikonová hadice.

Veškeré části, které NELZE čistit v autoklávu, je nutno vyčistit pomocí vhodných přípravků / hygienických prostředků, aby se zajistila dokonalá čistota povrchu a nedocházelo k výskytu bakterií a podobně.

Části, které NELZE mýt v autoklávu, jsou:

- Jednotka motoru
- Kola stroje upevněná k vozíku
- Filtrační komora se systémem PullClean
- Knoflíky pro uvolnění filtrační komory
- Plastové části
- Filtr
- Sáček

Aby bylo možno zajistit úplné vyčištění částí, které NELZE čistit v autoklávu, je nutno spotřebič demontovat, než zahájíte čištění.

Demontáž a výměna primárního a absolutního filtru

⚠ VAROVÁNÍ! ⚠

Když se vysavač používá na vysávání nebezpečných látek, jsou filtry kontaminovány, takže:
- ***pracujte opatrně a nerozlijte vysátý prach a/nebo materiál;***
- ***umístěte demontovaný a/nebo vyměněný filtr do uzavřeného plastového sáčku;***
- ***neprodyšně sáček uzavřete;***
- ***zlikvidujte filtr v souladu s platnými zákony.***

⚠ VAROVÁNÍ! ⚠

Výměna filtru je vážná záležitost. Filtr se musí nahradit jiným s identickými charakteristikami, filtrační plochou a ve stejné kategorii.
Jinak nebude vysavač správně fungovat.

Výměna primárního hvězdicového filtru

Obrázek 12

1. Pásková spona
2. Víko

VAROVÁNÍ!

Při této práci dejte pozor, aby nedošlo ke zvíření prachu.
Používejte P3 masku a jiné ochranné oděvy včetně ochranných rukavic (DPI) vhodných pro nebezpečnou povahu sebraného prachu, viz platné zákony.
Před dalším pokračováním těchto prací vypněte vysavač a vytáhněte zásuvku ze sítě.

- Použijte páskové spony (**1**) pro sejmutí víka (**2**) společně s primárním hvězdicovým filtrem.
- Sejměte starý hvězdicový filtr z klece.
- Namontujte nový hvězdicový filtr.
- Instalujte víko a primární hvězdicový filtr v opačném pořadí od demontáže.
- Zlikvidujte starý hvězdicový filtr v souladu s platnými zákony.

Podle nutnosti kontaktujte servisní středisko výrobce.

Výměna horního absolutního filtru

Verze pro zdraví škodlivý prach

VAROVÁNÍ!

Při této práci dejte pozor, aby nedošlo ke zvíření prachu. Používejte masku N100 (P3) a jiné ochranné oděvy včetně ochranných rukavic (PPE/DPI) vhodných pro nebezpečnou povahu sebraného prachu, viz platné zákony.

VAROVÁNÍ!

Nepoužívejte HEPA filtr opakovaně poté, co jej vyjmete z vysavače.

Obrázek 13

1. Pásková spona
2. Víko
3. Absolutní filtr / HEPA
4. Zastavovací matice (absolutní filtr)

- Vypněte vysavač.
- Vyjměte absolutní (**3**) tím, že odšroubujete upevňovací šroub (**4**).
- Zakryjte absolutní filtr (**3**) plastovým sáčkem, zavřete plastový sáček hermeticky a zlikvidujte filtr v souladu s platnými zákony.
- Zasuňte nový absolutní filtr (**3**) se stejnými filtračními vlastnostmi, jako má filtr vyjmutý.
- Zajistěte absolutní filtr maticí (**4**).
- Uzavřete hermeticky kryt pomocí pásové spony (**1**).

Kontrola a čištění větráku na chlazení motoru

VAROVÁNÍ!

Tyto činnosti smí provádět jen školený a kvalifikovaný personál.

Pravidelně vyměňujte filtry na chlazení motoru, aby se motor nepřehříval, zejména pokud vysavač používáte na prašném místě (**2**, obr. 5).

Kontrola

Kontrola těsnosti filtrační komory

Obrázek 14

Pokud těsnění (**1**, obr. 14) mezi kontejnerem a filtrační komorou (**3**) nemůže zaručit těsnost:

- Povolte čtyři šrouby (**2**), které přidržují filtrační komoru (**3**) u konstrukce vysavače.
- Nechte filtrační komoru (**3**) snížit a utáhněte šrouby (**2**), jakmile dosáhnout pozice pro těsnost.

Pokud nelze dosáhnout optimální těsnosti a těsnění (**1**) je potržené nebo prasklé, atd., je nutno je vyměnit.

Likvidace

Obrázek 17

Zařízení označené přeškrtnuté Symbol pojízdné popelnice znamená, že použité elektrické a elektronické vybavení nesmí být zlikvidován spolu s domovním odpadem neoddělené. Aby se zabránilo negativním dopadům na lidské zdraví a životní prostředí musí být zařízení odděleně sebraných na určených sběrných místech.
Uživatelé elektrických a elektronických zařízení pro domácnost musí používat obecní systémů sběru. Vezměte prosím na vědomí, že komerčně používané elektrické a elektronické zařízení nesmí být likvidováno prostřednictvím komunálních sběrných schémat. Budeme rádi, že Vás informovali o vhodných možnostech likvidace.

CZ

Schémata zapojení

Obr. 15

Po-ložka	Typ	Popis	Mn.
P1	4083901741	Přepínač 3 póly 20A	1
J1	Z8 39219	Filtr bránící zanesení 10A	1

Doporučené náhradní díly

Následuje přehled náhradních dílů, které byste měli mít po ruce, abyste urychlili údržbu.

Při objednávání náhradních dílů použijte katalog náhradních dílů výrobce.

	Popis		Model
			VHS110 CR
	Hvězdicový filtr		4081701220
	Těsnění filtračního kroužku ss		Z8 17125
	Těsnění filtrační komory		4081100188
	Svorka filtru		4084001291
	Výměna horního absolutního (HEPA) filtru		Z8 17262
	Prachový sáček (5 sáčků)		4084001003
	Bezpečný sáček		Z8 40874
	Motor	230V	4085400024
		120V	408540026
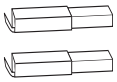	Kartáčky (uhlíkové) pohonů (2 kartáčky)	230V	40000885
		120V	40000886

CZ

Odstraňování závad

Problém	Příčina	Náprava
Vysavač se náhle zastaví	Ucpaný primární filtr	Protřeste filtr. Podle potřeby vyměňte.
	Ucpaná sací hadice	Zkontrolujte sací trubici a vyčistěte ji.
	Spuštění přerušovače obvodu	Zkontrolujte nastavení. Zkontrolujte elektrický přívod do motoru. Bude-li třeba, kontaktujte autorizované středisko poprodejního servisu.
	Aktivace systému kontroly hladiny.	Vyprázdnění nádoby na kapalinu.
Z vysavače uniká prach	Roztržený filtr	Nahraďte ho jiným ve stejném typu.
	Nedostatečný filtr	Nahraďte ho jiným ve vhodné kategorii a proveďte kontrolu.
Elektrostatický náboj na vysavači	Neexistující nebo nedostatečné uzemnění	Zkontrolujte všechny uzemňovací spoje. Zkontrolujte hlavně spojení na vstupu.

CZ

CZ

Preklad pôvodných pokynov

Obsah

Návod na použitie 2
Bezpečnosť obsluhujúceho pracovníka 2
Všeobecné informácie pre používanie vysávača 2
Správne použitia 2
Nesprávne použitie 2
Verzie 3
Prehlásenie o zhode CE 3
Všeobecné odporúčania 3

Popis vysávača 4
Diely a štítky vysávača 4
Vysávanie kvapalín (Voliteľné) 4
Voliteľné sady 4
Príslušenstvo 4
Balenie a rozbaľovanie 4
Vybalenie, premiestnenie, používanie a skladovanie 4
Spustenie - pripojenie sieťového napájania 5
Predlžovacie káble 5
Vlhké a suché použitie 5
Vysávanie kvapalín 6
Údržba a opravy 6
Technické údaje 7
Rozmery 7
Bezpečnostné zariadenia 8
Ovládače, indikátory a prepojenia 8
Kontroly pred spustením 8
Zapnutie/vypnutie vysávača 8
Prevádzka vysávača 8
Čistenie hlavného filtra 9
Núdzové zastavenie 9
Vysýpanie nádoby 9
Na konci čistenia 9
Prachové vrecko 9
Bezpečné vrecko na prach 9
Výmena vrecka 9
Údržba, čistenie a dekontaminácia 10
Autoklávové časti 10
Rozobratie a výmena predfiltra a absolútneho filtra 10
Výmena predfiltra 11
Výmena absolútneho protiprúdového filtra 11
Kontrola a čistenie chladiaceho ventilátora motora 11
Kontrola 11
Likvidácia 11
Schémy zapojenia 11

Odporúčané náhradné diely 12

Riešenie problémov 13

SK

Návod na použitie

Pozorne si preštudujte operačný manuál a oboznámte sa s bezpečnostnými požiadavkami, ktoré sú charakterizované slovom **VAROVANIE!**

Bezpečnosť obsluhujúceho pracovníka

VAROVANIE!

Pred naštartovaním vysávača je absolútne potrebné, aby ste si prečítali tento návod k obsluhe a uchovávali ho po ruke pre konzultáciu.
Vysávač môžu používať len ľudia, ktorí sú oboznámení so spôsobom, ako funguje, ktorí majú povolenie a sú pre tento účel školení.
Pred použitím vysávača sa musí obsluha informovať, poučiť a vyškoliť o tom, ako funguje a pre aké materiály je jeho použitie povolené vrátane bezpečného spôsobu odstránenia a likvidácie vysatého materiálu.

VAROVANIE!

Používanie vysávača ľuďmi (vrátane detí) s obmedzenými fyzickými a zmyslovými schopnosťami, prípadne s nedostatočnými skúsenosťami a znalosťami je prísne zakázané, pokiaľ nie sú pod dohľadom osoby, ktorá má skúsenosti v používaní a bezpečnej manipulácii so zariadením.
Deti musia byť pod dohľadom, aby sa zaistilo, že sa s vysávačom nebudú hrať.

Všeobecné informácie pre používanie vysávača

Na použitie vysávača sa vzťahujú platné zákony krajiny, kde sa používa.
Okrem návodu pre použitie a platných zákonov danej krajiny, kde sa vysávač používa, sa musia dodržiavať technické nariadenia pre zaistenie bezpečnej a správnej prevádzky (Zákony týkajúce sa životného prostredia a bezpečnosti práce, t.j. smernica Európskej Únie 89/391/ES a nasledujúce smernice).
Nevykonávajte žiadnu činnosť, ktorá by mohla ohroziť bezpečnosť ľudí, majetku a životného prostredia.
Dodržiavajte bezpečnostné pokyny a predpisy v tomto návode k používaniu.

Správne použitia

Tento vysávač je špeciálne navrhnutý pre značku Cleanrooms/pre tzv. čisté miestnosti.
Tento vysávač sa používa len na suché účely, pokiaľ nemá v názve typu uvedené L, alebo nie je vybavený plavákom na zastavenie satia kvapalín.
Pre zber koróznych materiálov použite verziu AISI 316L.

- Okolo vysávača si vždy ponechajte dostatok miesta, aby ste ľahko dosiahli na ovládače.

Vysávač sa navrhol, aby sa používal iba jedným obsluhujúcim pracovníkom.
Vysávač sa skladá s automatickej vysávacej jednotky, s filtrom protiprúdu a nádobou na zachytávanie povysávaného materiálu.

Nesprávne použitie

VAROVANIE!

- ***Vonku vždy.***
- ***Keď nie je umiestnený na vodorovnom a vyrovnanom povrchu.***
- ***Keď nie je namontované filtrovacie zariadenie.***
- ***Keď je vysávací prívod a/alebo hadica nasmerovaná na časti ľudského tela.***
- ***Keď výrobcom nie sú namontované ochranné kryt a bezpečnostné systémy.***
- ***Keď sú čiastočne alebo úplne upchané chladiace prieduchy.***
- ***Keď je vysávač pokrytý plastovými alebo textilnými plachtami.***
- ***Keď je čiastočne alebo úplne zatvorený vývod vzduchu.***
- ***Pri použití v úzkych priestoroch bez čerstvého vzduchu.***
- ***Vysávanie nasledujúcich materiálov:***
  1. ***Horiace materiály (žeravé uhlíky, horúci popol, zapálené cigarety atď.)***
  2. ***Otvorený oheň.***
  3. ***Horľavý plyn.***
  4. ***Horľavé kvapaliny, agresívne palivá (benzín, rozpúšťadlá, kyseliny, zásadité roztoky a pod.).***
  5. ***Výbušný prach/látky a/alebo prach/látky náchylné k spontánnemu zapáleniu (ako napríklad prach horčíka alebo hliníka a pod.).***

DÔLEŽITÉ: Podvodné použitie sa nepovoľuje.

SK

Verzie

HEPA

Tento vysávač je vždy vybavený protiprúdovým filtrom (HEPA). Postupy opráv a vyprázdňovania vysávača zahŕňajúce odstránenie zásobníka na prach smie vykonávať iba autorizovaný personál, ktorý používa ochranný odev. Nepoužívajte bez vloženého kompletného filtrovacieho systému.

VAROVANIE!

Tento vysávač nie je vhodný na zbieranie nebezpečného prachu.

- ***V prípade zdraviu škodlivého prachu sa obráťte na miestne zdravotnícke a bezpečnostné orgány a dodržiavajte platné národné predpisy tak pre používanie, ako aj pre likvidáciu.***
- ***Definícia typu zdraviu škodlivého prachu popísaného vyššie sa nevzťahuje na rádioaktívne látky.***

Prehlásenie o zhode CE

Každý vysávač sa dodáva s Prehlásením o zhode CE. Pozrite si vzorovú kópiu na obr. 16.

[POZNÁMKA]

Prehlásenie o zhode je dôležitý dokument a mali by ste ho uchovávať na bezpečnom mieste, za účelom jeho predloženia úradom, v prípade, že si ho vyžiadajú.

Všeobecné odporúčania

VAROVANIE!

Ak dôjde k stavu núdze:

- ***pretrhnutie filtra***
- ***vypuknutie požiaru***
- ***skrat***
- ***zablokovanie motora***
- ***zásah elektrickým prúdom***
- ***iné núdzové situácie,***

Vypnite vysávač, vytiahnite ho zo zásuvky a požiadajte o pomoc kvalifikovaný personál.

[POZNÁMKA]

Skontrolujte pracovisko a látky, ktoré sú prípustné pre vysávač vhodný na vysávanie kvapalín.

VAROVANIE!

Vysávač sa nesmie používať ani skladovať v exteriéri alebo na vlhkých miestach.

VAROVANIE!

Verzia pre kvapaliny.
Ak z vysávača unikne pena alebo kvapalina, okamžite ho vypnite, odpojte zo sieťovej zásuvky a požiadajte o pomoc odborný personál.

SK

Popis vysávača

Diely a štítky vysávača

Obrázok 1

1. Na štítku s údajmi sú uvedené nasledovné údaje:
   - Názov a adresa výrobcu
   - Technické údaje
   - Sériové číslo
   - Rok výroby
   - Hmotnosť (kg)
2. Štítok výkonu panelu
   Označuje, že panel sa musí napájať napätím, ktoré je uvedené na štítku s údajmi.
3. Prívod
4. Vývod vzduchu
5. Manuálny štartér motora
6. Hlava motora
7. Obručové zámky
8. Rukoväť uvoľnenia zásobníka
9. Plavák na zastavenie kvapalín (voliteľný)
10. Zásobník na kvapaliny
11. Vstupný zásobník na kvapaliny
12. Uzáver

Tento vysávač vytvára silný prúd vzduchu, ktorý sa ženie do vnútra cez vstup (**4**) a vyfukuje von z krytu hlavy motora (**5**).

Pred zapnutím vysávača nasaďte odsávaciu hadicu na vstup a potom namontujte požadovaný nástroj na koncovku hadice. Keď sa nasadí hadica a príslušné hubice, preverte, či má elektromotor správne otáčky.

Tento vysávač je vybavený hlavným filtrom, ktorý umožňuje, aby sa mohol používať na väčšinu uplatnení.

Okrem hlavného filtra, ktorý zachytáva bežnejšie typy prachu, je vysávač vybavený protiprúdovým absolútnym filtrom (HEPA) s vyššou filtrovacou kapacitou pre jemný prach a látky, ktoré sú škodlivé pre zdravie.

SK

Vysávanie kvapalín (Voliteľné)

Zariadenie vysáva kvapaliny a ukladá ich do zásobníka. Keď zariadenie vysáva tekuté materiály, musí byť vybavené nepovinným plavákom na zastavenie tekutín (**9**).

Pri zastavovaní kvapalín potrebuje plavák špeciálnu nádrž (**10**) s vyhovujúcim vstupom (**11**).

Pred zapnutím vysávača, zatvorte vrchný prívod priliehavým krytom (**12**) a nasaďte do neho hadicu, potom dajte na jej koniec požadovanú hubicu (pozrite tiež katalóg príslušenstva od výrobcu alebo kontaktujte servisné stredisko).

Plavák (**9**) zastaví vysávací proces (vysávacie jednotky zostanú aktivované), keď je zásobník na kvapalinu (**10**) plný. Potom je nutné vypnúť vysávač a vyprázdniť zásobník na kvapalinu (**10**).
Vysávač sa automaticky nevypína.

Voliteľné sady

Ohľadom informácií o voliteľných sadách kontaktujte, prosím, predajnú sieť výrobcu.

Pokyny k montáži voliteľných sád sú súčasťou konverznej súpravy.

VAROVANIE!
Používajte len originálne prídavné sady príslušenstiev, ktoré sú schválené výrobcom.
Prídavné sady musí montovať kvalifikovaný personál spoločnosti Nilfisk.

Príslušenstvo

K dispozícii sú rôzne príslušenstvá; obráťte sa na výrobcov katalóg príslušenstva.

VAROVANIE!
Používajte len originálne príslušenstvo dodávané a povolené výrobcom.

Balenie a rozbaľovanie

Baliace materiály likvidujte v súlade s platnými zákonmi.

Obrázok 2

MODEL	A mm	B mm	C mm	(*) kg
VHS110 CR	700	790	144	68

(*) Hmotnosť s balením

Vybalenie, premiestnenie, používanie a skladovanie

Používajte na rovných, horizontálnych povrchoch.

Nosný objem povrchu, na ktorom je vysávač umiestnený, musí byť vhodný, aby udržal jeho hmotnosť.

Spustenie - pripojenie sieťového napájania

⚠ VAROVANIE! ⚠

- ***Uistite sa, že na vysávači nie sú žiadne očividné známky poškodenia skôr, ako začnete pracovať.***
- ***Pred zapojením vysávača k prívodu elektrického prúdu sa uistite, či napätie uvedené na výrobnom štítku zodpovedá napätiu prívodu elektrického prúdu.***
- ***Zapojte vysávač do elektrickej zásuvky so správne namontovaným kontaktom/pripojením uzemnenia.***
- ***Presvedčite sa, že je vysávač vypnutý.***
- ***Zástrčky a spojovacie káble musia byť chránené proti striekajúcej vode.***
- ***Uistite sa, že sú správne prepojenia k elektrickému napájaniu a zástrčke.***
- ***Použite vysávače len vtedy, keď sú káble spájajúce elektrický prívod v perfektnom stave (poškodené káble môžu spôsobiť zásah elektrickým prúdom!).***
- ***Pravidelne kontrolujte, či elektrické káble nevykazujú známky nadmerného opotrebovania, trhliny alebo starnutie.***

⚠ VAROVANIE! ⚠

Pri prevádzke vysávača nikdy:

- ***Nedrvte, neťahajte, nepoškodzujte ani nešliapte po kábli, ktorý je spojený s elektrickou zásuvkou.***
- ***Prívodný kábel odpájajte zo siete len vytiahnutím zástrčky (kábel neťahajte).***
- ***Vymeňte kábel elektrického vedenia len za kábel rovnakého typu ako je pôvodný: H05VV - F., rovnaké pravidlo platí aj pre predlžovací kábel (ak sa používa).***
- ***Kábel musí vymeniť personál servisného strediska výrobcu alebo podobne kvalifikovaný personál.***

Predlžovacie káble

Ak sa použil predlžovací kábel, uistite sa, že je vhodný pre príkon a stupeň ochrany vysávača.

Minimálny profil predlžovacích káblov EU: 1 mm ^{2}
Minimálny profil predlžovacích káblov VB: 1,5 mm ^{2}
Maximálna dĺžka = 20 m
Kábel = H05VV - F

⚠ VAROVANIE! ⚠

Zásuvky, zástrčky, konektory a montáž predĺžovacieho kábla musí dodržovať ochranný stupeň IP vysávača tak, ako je to zobrazené na výrobnom štítku.

⚠ VAROVANIE! ⚠

Na vysávač nikdy nestriekajte vodu: toto by mohlo byť nebezpečné pre vystavené osoby a mohlo by spôsobiť skrat sieťového napájania.

⚠ VAROVANIE! ⚠

Elektrická zásuvka vysávača musí byť chránená diferenčným ističom pre limitovanie nárazového prúdu, ktorý vypína prúd pri jeho výboji do uzemnenia nad 30 mA po dobu 30 milisekúnd, alebo rovnakým ochranným obvodom.

Vlhké a suché použitie

[POZNÁMKA]

Dodané filtre a vrecko (ak ho zariadenie obsahuje), musia byť správne nainštalované.

⚠ VAROVANIE! ⚠

Konajte v súlade s bezpečnostnými predpismi týkajúcimi sa materiálov, pre ktoré sa tento vysávač používa.

⚠ VAROVANIE! ⚠

Ak sa používa verzia pre kvapaliny:

- ***Ak sa vytvára pena, okamžite vypnite vysávač a vyprázdnite zásobník.***

POZNÁMKA: Vypnite okamžite vysávač, ak pena alebo kvapalina vyteká.

- ***Pravidelne čistite zariadenie pre obmedzenie hladiny kvapaliny a skontrolujte, či na ňom nie sú známky poškodenia.***

POZNÁMKA: Znečistená kvapalina nazbieraná vysávačom sa musí považovať za vodivú.

⚠ VAROVANIE! ⚠

Keď vysávate zmes vody a vzduchu, dávajte pozor, aby ste sa vyhli preťaženiu motora vysávača.

SK

Vysávanie kvapalín

VAROVANIE!

Konajte v súlade s bezpečnostnými predpismi týkajúcimi sa materiálov, pre ktoré sa tento vysávač používa.

VAROVANIE!

- ***Pred vysávaním skontrolujte prítomnosť plaváka.***
- ***Ak sa vytvára pena, okamžite vypnite vysávač a vyprázdnite zásobník.***
- ***Varovanie: vypnite okamžite vysávač, ak pena alebo kvapalina vyteká.***
- ***Varovanie: špinavá kvapalina nazbieraná vysávačom sa musí považovať za vodivú.***

VAROVANIE!

Nepoužívajte vysávač bez plaváka!
Ak ho použijete bez plaváku, vysávač sa môže vážne poškodiť.

Údržba a opravy

VAROVANIE!

Odpojte vysávač od hlavného prívodu elektrického prúdu pred čistením, servisom, výmenou častí alebo prestavbou na inú verziu/variantu, zástrčka sa musí odpojiť zo zásuvky.

- ***Vykonávajte len tie činnosti údržby, ktoré sú opísané v tomto návode.***
- ***Používajte len originálne náhradné diely.***
- ***Vysávač žiadnym spôsobom neupravujte.***

Pri nedodržiavaní pokynov uvedených v tomto návode na obsluhu môže byť ohrozená vaša bezpečnosť. Naviac takáto činnosť okamžite anuluje prehlásenie o zhode ES vydané s týmto vysávačom.

VAROVANIE!

Ohľadom údržby, ktorá nie je opísaná v tejto príručke, kontaktujte technické stredisko alebo predajnú sieť výrobcu.

SK

Technické údaje

Parameter	Jednotky	VHS110 CR
Frekvencia	Hz	50
Napätie, 1-fázové	V	230
Odber prúdu	A	4,5
Stanovenie výkonu pri 50 Hz	kW	1
Hladina hluku, pri 1 metri podľa ISO 3744	dB(A)	76
Ochrana	IP	54
Izolácia	Trieda	I
Kapacita zásobníka	L	37
Vstupný priemer	mm	50
Chvenie, ah (*)	m/s^2	≤2,5
Maximálne satie (kontrolované)	hPa-mbar	205
Maximálna hodnota prúdu vzduchu, dúchadlo	L/min.	2967
Povrchová plocha hlavného filtra	m^2	1
Povrch protiprúdového filtra H14 - HEPA metódy MPPS (EN 1822)	m^2	1,1
Dĺžka napájacieho kábla	m	9

(*) Celková hodnota výstupného chvenia do ramena a ruky obsluhujúceho.

Rozmery

Obrázok 3

Model	VHS110 CR
A (mm)	570
B (mm)	560
C (mm)	1240
Hmotnosť (kg)	39

- *Podmienky skladovania:*
  Teplota: -10 °C ÷ +40 °C
  Vlhkosť: ≤ 85%
- *Podmienky prevádzky:*
  Maximálna nadmorská výška: 800 m
  (Až do 2 000 m s obmedzenými výkonmi)
  Teplota: -10 °C ÷ +40 °C
  Vlhkosť: ≤ 85%

SK

Bezpečnostné zariadenia

Obrázok 4

1. Kryt
2. Filter HEPA chladiaceho vzduchu
3. Motor

Ovládače, indikátory a prepojenia

Obrázok 5

1. Rukoväť uvoľnenia zásobníka
2. Otočný kotúč s brzdou
3. Čistiaci systém filtra PullClean
4. Merač satia
5. Manuálny štartér motora
6. Obručové zámky
7. Napájací kábel
8. Rukoväť tlačnej tyče

Kontroly pred spustením

Obrázok 6

1. Prívod

Pred spustením skontrolujte, či:

- Je namontovaný filter;
- Sú všetky západky pevne uzamknuté;
- Je hadica vysávača a nástroje správne namontované na vstup (**1**);
- Polylinérové vrecko je nainštalované (v prípade potreby)
- Plavák sa nachádza vo vnútri zásobníka na kvapaliny a je správne namontovaný (v prípade potreby)

VAROVANIE!
Vysávač nepoužívajte, ak je filter poškodený.

Zapnutie/vypnutie vysávača

Obrázok 7

VAROVANIE!
Pred spustením vysávača uzamknite brzdy kotúča (1).

Štandardná verzia

- Otočte manuálny štartér motora (**2**) do polohy „I“, aby ste vysávač spustili. Otočte manuálny štartér motora (**2**) do polohy „O“, aby ste vysávač vypli.

Zastavenie vysávania kvapalín

- Keď je nádrž plná, plavák (**9**, obr. 1) zastaví saciu činnosť; vysávacie jednotky zostanú aktivované.
- Vysávacie jednotky vypnite stlačením spínačov (**5**, obr. 5).

Prevádzka vysávača

Obrázok 8

Merač vysávača (**2**): zelené pásmo (**3**), červené pásmo (**1**)

Skontrolujte nasledujúcu hodnotu:

- pri prevádzke vysávača musí ručička merača vysávania zostať v zelenom pásme (**3**), aby sa zaistilo, že rýchlosť nasávania vzduchu neklesne pod bezpečnostnú hodnotu 20 m/s;
- ak je ručička v červenom pásme (**1**), znamená to, že rýchlosť nasávaného vzduchu v hadici vysávača je menšia ako 20 m/s a že vysávač nepracuje v ideálnych podmienkach. Musí sa vytriasť alebo vymeniť filter.
- Ak počas normálneho chodu vysavača prekryjete rukou otvor hadice, indikátor vysávania prejde zo zenelen zóny (**3**) do červenej (**1**).

VAROVANIE!
Pri prevádzke vysávača vždy kontrolujte, či ručička merania vysávania zostáva v zelenom pásme (3). Ak dojde k poruche, pozrite sa do „Riešení problémov“.

SK

Čistenie hlavného filtra

Obrázok 8-9

V závislosti od množstva vysávaného prachu, a keď sa indikátor merania vysávania presunie zo zeleného pásma (**3**, obr. 8) do červeného pásma (**2**, obr. 8), vyčistite hlavné filtre tak, že zatvoríte prívod a otvoríte klapku systému PullClean 3 alebo 4-krát, zakaždým na 1 až 2 sekundy (**1**, obr. 9).

Núdzové zastavenie

Manuálny štartér motora otočte do polohy „0“.

Vysýpanie nádoby

VAROVANIE!

Pred vykonaním týchto činností vysávač vypnite a vytiahnite zástrčku zo zásuvky prívodu elektrického prúdu.

Pred vyprázdnením zásobníka odporúčame vyčistiť filter (pozrite si odsek „Čistenie hlavného filtra“).

Na konci čistenia

- Vypnite vysávač a vytiahnite zástrčku zo zásuvky elektrického prúdu.
- Naviňte napájací kábel a odložte ho na držiak v strede rukoväte (obr. 8). Vyprázdnite zásobník.
- Vyberte podpornú dosku plaváku (ak je prítomná).
- Vysávač vyčistite podľa popisu v odseku „Údržba, čistenie a dekontaminácia“.
- Ak ste vysávali agresívne látky, umyte zásobník čistou vodou.
- Uskladnite vysávač na suchom mieste, mimo dosah nepovolaných ľudí.

[POZNÁMKA]

Na konci vysávania nechajte vysávač bežať aspoň 60 sekúnd a až potom ho vypnite.
Vyhýbajte sa príliš častým zapnutiam/vypnutiam.

Prachové vrecko

Vysávač sa môže dodávať s prachovým vreckom (*) (obr. 10). Ak vrecko nie je namontované alebo ak je namontované nesprávne, môže vzniknúť riziko pre zdravie vystavených osôb.

Bezpečné vrecko na prach

Vysávač sa môže dodávať s prachovým vreckom (*) (obr. 11).

Ak tieto vrecká nie sú namontované správne, môže vzniknúť riziko pre zdravie vystavených osôb.

(*) Kódy nájdete v tabuľke Odporúčané náhradné diely

Výmena vrecka

VAROVANIE!

- ***Tieto činnosti môžu vykonávať len vyškolené a kvalifikované osoby, pričom sú povinné používať príslušné oblečenie v súlade s platnými zákonmi.***
- ***Dávajte pozor, aby ste počas týchto operácií nezdvihli prach. Noste ochrannú masku P3.***
- ***V prípade, že je prach nebezpečný a/alebo toxický, musíte používať pre tieto certifikované vysávače dodávané bezpečnostné vrecko.***
- ***Vrecko sa musí likvidovať iba kvalifikovaným personálom a v súlade s platnými zákonmi.***

VAROVANIE!

Montáž nesprávneho papierového vrecka pre vysávanú triedu prachu alebo nesprávna montáž môžu spôsobiť zdravotné riziká pre vystavené osoby.

Ako vymeniť vrecko na prach

Obrázok 10

- Zatvorte vstup pomocou odpovedajúceho krytu (**1**).
- Uvoľnite zásobník prachu.
- Vyberte vrecko na prach a zatvorte ho.
- Vložte nové vrecko a uistite sa, že je vstup do vrecka utesnený.
- Vymeňte zásobník na prach vo vysávači.

VAROVANIE!

Používajte iba vrecká, ktoré sú vhodné pre triedu vysávača, ktorý používate.

Spôsob výmeny bezpečnostného vrecka

Obrázok 11

- Odstráňte hadicu vysávača a položte ju na bezpečné neprašné miesto.
- Zatvorte vstup pomocou odpovedajúceho krytu (**1**).
- Uvoľnite zásobník prachu.
- Uzavrite pripojovaciu časť medzi dvoma plastovými prívodmi pomocou plastovej svorky (**2**).
- Odstráňte príslušné spojenie (**3**) vrecka zo vstupu.
- Oba plastové prívody pripevnite k sebe (**4**).
- Uzavrite plastové vrecko pomocou príslušného pásu (**5**).
- Vložte nové bezpečnostné vrecko a uistite sa, že je vstup do vrecka utesnený.
- Obaľte plastické vrecko okolo vonkajšej steny prachového zásobníku.
- Vymeňte zásobník na prach vo vysávači.

VAROVANIE!

Používajte iba vrecká, ktoré sú vhodné pre triedu vysávača, ktorý používate.

SK

Údržba, čistenie a dekontaminácia

⚠ VAROVANIE! ⚠

Na zaručenie bezpečnej hladiny vysávača by ste mali používať iba originálne náhradné diely dodávané výrobcom.

⚠ VAROVANIE! ⚠

Nižšie opísané bezpečnostné opatrenia sa musia vykonávať počas všetkých činností údržby, vrátane čistenia a výmeny predfiltra a absolútneho filtra.

⚠ VAROVANIE! ⚠

Činnosti spojené s údržbou, čistením a dekontamináciou musíte robiť iba vtedy, keď je vysávač vypnutý vypínačom, a keď je zástrčka odpojená zo sieťovej zásuvky.
So zástrčkou zapojenou do zásuvky je vykonávanie údržby absolútne zakázané.
Hrozí nebezpečenstvo zásahu elektrickým prúdom!

- Aby mohol používateľ vykonať činnosti údržby, musí rozmontovať vysávač, vyčistiť ho a urobiť generálnu opravu, a pritom nespôsobiť ohrozenie personálu údržby ani iným ľuďom tak, ako je to len možné. Vhodné opatrenia obsahujú dekontamináciu pred rozmontovaním vysávača, odpovedajúcu filtrovanú ventiláciu výfukového vzduchu z miestnosti, v ktorej je vysávač rozmontovaný, čistenie priestoru údržby a vhodnú osobnú ochranu.

- Výrobca alebo jeho personál musí aspoň raz ročne vykonať kontrolu. Napríklad: skontrolujte vzduchové filtre, aby ste zistili, či nebola žiadnym spôsobom oslabená vzduchotesnosť vysávača a uistite sa, že elektrický ovládací panel správne funguje.

⚠ VAROVANIE! ⚠

Postupy opráv a vyprázdňovania vysávača zahŕňajúce odstránenie zásobníka na prach smie vykonávať iba autorizovaný personál, ktorý používa ochranný odev.

SK

Autoklávové časti

Vysávač sa skladá z autoklávových a neautoklávových častí.
- Všetky nerezové oceľové časti a tesnenia zo silikónovej gumy sa môžu čistiť/dekontaminovať pomocou autoklávu pri 121 C, čo zabezpečí absolútnu dekontamináciu častí.

Časti, ktoré sa dajú čistiť autoklávom sú:

- Vozík (bez kolies)
- Zásobník na prach (s kolieskami a uvoľňovacou rukoväťou)
- Filtračná komora
- Skrutky, matice atď.
- Tesnenia zo silikónovej gumy
- Prívod (bez tesnenia na výmenu)
- Všetko príslušenstvo: Hadice, trysky a biela silikónová hubica.

Všetky časti, ktoré nepodliehajú autoklávu, sa čistia pomocou vhodných čistiacich a dezinfekčných prostriedkov, aby sme tak zabezpečili dokonale čistý povrch a predišli rastu baktérií a pod.

Časti, ktoré sa nedajú čistiť autoklávom sú:

- Motorová jednotka
- Strojové kolieska pripevnené k vozíku
- Filtračná komora so systémom PullClean
- Guľová kľučka pre vypustenie filtračnej komory
- Platové časti
- Filter
- Vrecko

Aby sa zaručilo úplné vyčistenie častí, ktoré nemôžu prejsť autoklávom, musí sa zariadenie pred čistiacim procesom rozobrať.

Rozobratie a výmena predfiltra a absolútneho filtra

⚠ VAROVANIE! ⚠

Kým sa vysávač používa pre vysávanie nebezpečných látok, filtre sa kontaminujú. Preto:
- ***pracujte opatrne a predchádzajte rozsypaniu povysávaného prachu a/alebo materiálu;***
- ***umiestnite rozobraný a/alebo vymenený filter do utesneného plastového vrecka;***
- ***hermeticky vrecko uzatvorte;***
- ***filter likvidujte v súlade s platnými zákonmi.***

⚠ VAROVANIE! ⚠

Likvidácia filtra je vážna záležitosť. Filter musí byť nahradený filtrom s rovnakými vlastnosťami, kategóriou a filtračným povrchom.
Inak nebude vysávač fungovať správne.

Výmena predfiltra

Obrázok 12

1. Obrúčový zámok
2. Veko

VAROVANIE!

Pri vykonávaní tejto činnosti dbajte, aby ste nezdvihli prach.
Noste masku P3 a iné ochranné oblečenie, vrátane ochranných rukavíc (DPI), ktoré sú vhodné pre nebezpečnú povahu zozbieraného prachu a pozrite si platné predpisy.
Pred vykonaním týchto činností vysávač vypnite a vytiahnite zástrčku zo zásuvky prívodu elektrického prúdu.

- Použite obručové zámky (**1**) na odstránenie kryt u(**2**) spolu s predfiltrom.
- Z klietky vyberte starý predfilter.
- Nasaďte nový predfilter.
- Veko a predfilter namontujte v opačnom poradí ako pri demontáži.
- Starý predfilter zlikvidujte podľa platných predpisov.

Ak je to potrebné, kontaktujte servisné stredisko výrobcu.

Výmena absolútneho protiprúdového filtra

Verzia pre prach, ktorý je škodlivý pre zdravie

VAROVANIE!

Pri vykonávaní tejto činnosti dbajte, aby ste nezdvihli prach. Noste masku N100 (P3) a iné ochranné oblečenie, vrátane ochranných rukavíc (PPE/DPI), ktoré sú vhodné pre nebezpečnú povahu zozbieraného prachu; podľa platných predpisov.

VAROVANIE!

Po vybratí HEPA filtra z vysávača ho znovu nepoužívajte.

Obrázok 13

1. Obručový zámok
2. Veko
3. Absolútny filter (HEPA)
4. Zastavovacia matica (Filter)

- Zastavenie vysavača.
- Absolútny filter (**3**) vyberte tak, že odskrutkujete maticu (**4**).
- Filter (**3**) prekryte plastikovým vreckom, hermeticky ho uzavrite a zlikvidujte podľa platných miestnych nariadení.
- Vložte nový absolútny filter (**3**) s rovnakým popisom a vlastnosťami ako mal odstránený filter.
- Maticou filter zaistite (**4**).
- Pomocou obručového zámku (**1**) hermeticky uzavrite kryt.

Kontrola a čistenie chladiaceho ventilátora motora

VAROVANIE!

Tieto činnosti môže vykonávať len primerane zaškolený a kvalifikovaný personál.

Pravidelne čistite filtre chladiča motora, aby ste zabránili prehriatiu motora, a to najmä vtedy, keď sa vysávač používa na prašnom mieste (**2**, obr. 5).

Kontrola

Kontrola tesnenia komory filtra

Obrázok 14

Ak tesnenie (**1**, obr. 14) medzi zásobníkom a komorou filtra (**3**) prestane zaisťovať utesnenie:

- Uvoľnite všetky štyri skrutky (**2**), ktoré istia filtrovaciu komoru (**3**) ku konštrukcii vysávača.
- Položte filtrovaciu komoru (**3**) a utiahnite skrutky, keď dosiahne polohy utesnenia (**2**).

Ak sa nepodarí dosiahnuť optimálny stav utesnenia a tesnenie (**1**) je roztrhnuté alebo prasknuté atď., musíte ho vymeniť.

Likvidácia

Obr. 17

Zariadenie označené preškrtnutej Symbol pojazdné popolnice znamená, že použité elektrické a elektronické zariadenia nesmie byť zlikvidovaný spolu s domovým odpadom neoddelené. Aby sa zabránilo negatívnym vplyvom na ľudské zdravie a životné prostredie sa musí zariadenie oddelene zozbieraných na určených zberných miestach.
Používatelia elektrických a elektronických zariadení pre domácnosť musia používať komunálne schémy zberu. Upozorňujeme, že bežne používané elektrické a elektronické zariadenia sa nesmú likvidovať prostredníctvom komunálnych systémov zberu. Budeme radi, že Vás informovali o vhodných možnostiach likvidácie.

Schémy zapojenia

Obr. 15

Po-ložka	Typ	Popis	Kva-lita
P1	4083901741	3-pólový prepínač 20A	1
J1	Z8 39219	Odrušovací filter 10A	1

SK

Odporúčané náhradné diely

Nižšie sa uvádza zoznam náhradných dielcov, ktorý musí byť vždy poruke, aby sa urýchlila údržba.

Pri objednávaní náhradných dielov si pozrite katalóg náhradných dielov výrobcu.

	Popis		Model
			VHS110 CR
	Predfilter		4081701220
	Kruhové tesnenie filtra ss		Z8 17125
	Tesnenie filtračnej komory		4081100188
	Svorka filtra		4084001291
	Výmena protiprúdového absolútneho filtra (HEPA)		Z8 17262
	Vrecko na prach (5 kusov)		4084001003
	Bezpečnostné vrecko		Z8 40874
	Motor	230V	4085400024
		120V	408540026
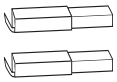	Kefky (uhlíkových) motorov (2 kusy)	230V	40000885
		120V	40000886

SK

Riešenie problémov

Problém	Príčina	Náprava
Vysávač sa náhle zastaví	Zanesený predfilter	Filtrom zatraste. V prípade potreby vymeňte.
	Upchatá hadica vysávača	Skontrolujte hadicu vysávača a vyčistite ju.
	Aktivácia prerušovača obvodu	Skontrolujte nastavenie. Skontrolujte elektrický výstup motora. Ak je to potrebné, obráťte sa na autorizované servisné stredisko.
	Aktivácia systému monitorovania hladiny.	Vysýpanie nádoby na kvapaliny.
Z vysávača uniká prach	Filter je roztrhaný	Vymeňte ho iným alebo identickým typom.
	Nevhodný filter	Vymeňte ho za iný filter vhodnej kategórie a urobte kontrolu.
Elektrostatický prúd na vysávači	Neexistujúce alebo zlé uzemnenie	Skontrolujte všetky spoje uzemnenia. Obzvlášť skontrolujte pripojenie pri prívode.

SK

SK

Tłumaczenie oryginalnej instrukcji

Spis treści

Instrukcja obsługi 2
Bezpieczeństwo operatora 2
Ogólne informacje dotyczące użytkowania odkurzacza 2
Zastosowanie 2
Niewłaściwe użytkowanie 2
Wersje 3
Świadectwo zgodności CE 3
Zalecenia ogólne 3

Opis odkurzacza 4
Elementy i etykiety odkurzacza 4
Zasysanie cieczy (opcja) 4
Zestawy dodatkowe 4
Akcesoria 4
Pakowanie i rozpakowywanie 4
Rozpakowywanie, przenoszenie, obsługa i przechowywanie 4
Przygotowanie do pracy - podłączanie urządzenia do sieci 5
Przedłużacze 5
Praca na mokro i na sucho 5
Zasysanie próżniowe płynów 6
Konserwacja i naprawa 6
Dane techniczne 7
Wymiary 7
Urządzenia zabezpieczające 8
Urządzenia sterujące, wskaźniki i łączniki 8
Kontrola przed uruchomieniem 8
Uruchamianie/ wyłączanie odkurzacza 8
Działanie odkurzacza 8
Czyszczenie filtra głównego 9
Zatrzymywanie w nagłych wypadkach 9
Opróżnianie pojemnika 9
Po zakończeniu pracy 9
Worek na kurz 9
Bezpieczny worek na kurz 9
Wymiana worka 9
Konserwacja, czyszczenie i odkażanie 10
Elementy do odkażania w autoklawie 10
Demontaż i wymiana filtra głównego i filtra absolutnego 10
Wymiana filtra głównego gwiazdkowego 11
Wymiana filtra absolutnego mocowanego na wlocie 11
Kontrola i czyszczenie wentylatora silnika 11
Inspekcja 11
Sprzedaż 11
Schematy instalacji elektrycznej 11

Zalecane części zamienne 12

Usuwanie usterek 13

PL

Instrukcja obsługi

Zapoznaj się z instrukcją obsługi. Postępuj zgodnie z zaleceniami dotyczącymi bezpieczeństwa oznaczonymi słowem **OSTRZEŻENIE!**

Bezpieczeństwo operatora

⚠ OSTRZEŻENIE! ⚠

Przed przystąpieniem do użytkowania odkurzacza należy zapoznać się z niniejszą instrukcją obsługi i zachować ją na wypadek korzystania z niej w przyszłości.
Ten odkurzacz może być użytkowany wyłącznie przez osoby, które zapoznały się z zasadami jego działania oraz zostały upoważnione i odpowiednio przeszkolone w tym celu.
Przed przystąpieniem do użytkowania odkurzacza użytkownicy powinni zostać zaznajomieni, poinstruowani i przeszkoleni w zakresie jego działania oraz tego, do jakich substancji można go stosować oraz jak bezpiecznie usunąć sprzątnięty materiał.

⚠ OSTRZEŻENIE! ⚠

Używanie odkurzacza przez osoby (w tym dzieci) z problemami umysłowymi lub z małym wykształceniem i/lub wiedzą jest surowo zabronione, chyba że są nadzorowane przez osobę zaznajomioną ze sposobem użytkowania i bezpiecznego obchodzenia się z maszyną.
Należy zapewnić nadzór nad dziećmi, aby upewnić się, że odkurzacz nie służy do zabawy.

Ogólne informacje dotyczące użytkowania odkurzacza

Użytkowanie odkurzacza musi odbywać się zgodnie z przepisami obowiązującymi w danym kraju.
Oprócz zaleceń instrukcji obsługi oraz przepisów obowiązujących w kraju, w którym odkurzacz jest użytkowany, należy również przestrzegać technicznych przepisów dotyczących jego właściwego i bezpiecznego użytkowania (przepisy dotyczące ochrony środowiska oraz BHP: Dyrektywa Unii Europejskiej 89/391/WE oraz kolejne).
Nie należy wykonywać żadnych działań, które mogłyby zagrozić bezpieczeństwu ludzi, ich własności lub środowiska.
Należy przestrzegać wskazówek dotyczących bezpieczeństwa oraz zaleceń zawartych w niniejszej instrukcji.

PL

Zastosowanie

Odkurzacz został specjalnie zaprojektowany do pomieszczeń czystych.
Odkurzacz jest przeznaczony wyłącznie do użytku na sucho, chyba że w nazwie typu znajduje się oznaczenie L lub jest on wyposażony w pływak zatrzymujący zasysanie cieczy.
Do zbierania produktów żrących należy używać wersji AISI 316L.

- Zawsze należy pozostawić wokół odkurzacza wystarczającą ilość miejsca, pozwalającą na łatwą obsługę elementów sterowania.

Odkurzacz może być obsługiwany jednocześnie tylko przez jednego operatora.
Ten odkurzacz składa się z zautomatyzowanej jednostki podciśnieniowej z filtrem dopływowym i pojemnika do zbierania odkurzanego materiału.

Niewłaściwe użytkowanie

⚠ OSTRZEŻENIE! ⚠

- ***Zawsze na zewnątrz.***
- ***Gdy nie jest umieszczony na poziomym i równym podłożu.***
- ***Gdy nie są zainstalowane jednostki filtracyjne.***
- ***Gdy koniec rury ssawnej i/lub wąż są zwrócone w stronę części ludzkiego ciała.***
- ***Gdy pokrywy ochronne i systemy zabezpieczające nie są zainstalowane przez producenta.***
- ***Gdy otwory wentylacyjne są częściowo lub całkowicie zatkane.***
- ***Gdy odkurzacz jest przykryty folią lub materiałem.***
- ***Gdy otwór wylotowy powietrza jest częściowo lub całkowicie zamknięty.***
- ***Gdy jest używane w wąskich miejscach, gdzie nie ma dopływu świeżego powietrza.***
- ***Do odkurzania poniższych materiałów:***
  1. ***Materiał płonący (rozżarzone węgle, gorący popiół, żarzące się niedopałki itd.).***
  2. ***Otwarty ogień.***
  3. ***Gazy palne.***
  4. ***Łatwopalne ciecze, żrące paliwa (benzyna, rozpuszczalniki, kwasy, roztwory alkaliczne itp.).***
  5. ***Wybuchowe pyły/substancje i/lub podatne na niespodziewane zapalenie (jak pyły magnezu lub aluminium itp.).***

WAŻNE: Użycie niezgodne z prawem jest zabronione.

Wersje

HEPA

Odkurzacz jest zawsze wyposażony w filtr (HEPA) od strony wlotowej. Procedury serwisowania i opróżniania odkurzacza, w tym wyjmowanie pojemnika na pył, mogą być wykonywane tylko przez autoryzowany personel ubrany w odzież ochronną. Nie wolno używać odkurzacza bez zamontowanego w całości systemu filtrowania.

OSTRZEŻENIE!

Odkurzacz nie nadaje się do zbierania pyłów niebezpiecznych.

- ***W przypadku pyłów szkodliwych dla zdrowia, skontaktuj się z miejscowymi władzami odpowiedzialnymi za zdrowie i bezpieczeństwo i przestrzegaj krajowych przepisów podczas obsługi i usuwania.***
- ***Substancje radioaktywne nie zostały ujęte w powyżej przedstawionej definicji typu pyłów szkodliwych dla zdrowia.***

Świadectwo zgodności CE

Każdy odkurzacz jest dostarczany z świadectwem zgodności EC. Patrz odpis na rys. 16.

[PRZYPIS]

Świadectwo zgodności to ważny dokument, który należy przechowywać w bezpiecznym miejscu i okazywać go na żądanie władz.

Zalecenia ogólne

OSTRZEŻENIE!

W razie wystąpienia awaryjnej sytuacji:

- ***Uszkodzenie filtra***
- ***Wybuch pożaru***
- ***Spięcie***
- ***Zablokowanie się silnika***
- ***Porażenie prądem***
- ***Inne sytuacje awaryjne.***

Wyłącz odkurzacz, odłącz od zasilania i skorzystaj z pomocy wykwalifikowanego personelu.

[PRZYPIS]

Sprawdź miejsce pracy oraz substancje, które może sprzątać odkurzacz, przeznaczony dla cieczy.

OSTRZEŻENIE!

Odkurzaczy nie należy użytkować ani przechowywać na wolnym powietrzu ani w wilgotnych miejscach.

NIEBEZPIECZEŃSTWO!

Wersja do cieczy.
W przypadku wycieku piany lub cieczy z odkurzacza, wyłącz go natychmiast, odłącz od zasilania i skontaktuj się z wykwalifikowanym personelem w celu uzyskania wsparcia.

PL

Opis odkurzacza

Elementy i etykiety odkurzacza

Rys. 1

1. Tabliczka identyfikacyjna, która zawiera:
   - Nazwa i adres producenta
   - Dane techniczne
   - Numer seryjny
   - Rok produkcji
   - Masa (kg)
2. Tabliczka na panelu zasilania
   Wskazuje, że napięcie zasilające panel musi być zgodne z danymi na tabliczce znamionowej.
3. Wlot
4. Wylot powietrza
5. Ręczny rozrusznik silnika
6. Głowica silnika
7. Zatrzask obejmowy
8. Uchwyt otwierania pojemnika
9. Pływak zatrzymujący ciecze (opcjonalny)
10. Pojemnik na ciecze
11. Wlot pojemnika na ciecze
12. Zaślepka

Odkurzacz ten wytwarza silny strumień powietrza, wciągając je przez wlot (**4**) i wypuszczając z silnika przez wylot (**5**).

Przed uruchomieniem odkurzacza, nałóż przewód ssący na wlot, a na jego końcu umieść odpowiednie narzędzie. Po zamocowaniu przewodu ssącego i akcesoriów, sprawdź, czy silnik obraca się właściwie.

Odkurzacz wyposażony został w filtr główny, odpowiedni do większości zastosowań.

Poza filtrem głównym, zatrzymującym najczęściej spotykane rodzaje pyłów, odkurzacz jest wyposażony w filtr absolutny (HEPA) od strony wlotowej, aby poprawić wychwytywanie drobnych pyłów oraz substancji szkodliwych dla zdrowia.

Zasysanie cieczy (opcja)

Maszyna zasysa ciecze i odprowadza je do pojemnika. Kiedy maszyna zasysa ciecze, musi być wyposażona w opcjonalny pływak zatrzymujący ciecze (**9**).

Pływak zatrzymujący ciecze wymaga specjalnego pojemnika (**10**) z odpowiednim wlotem (**11**).

Przed uruchomieniem odkurzacza zamknij wlot górny za pomocą odpowiedniej zaślepki (**12**) i włóż przewód ssący do wlotu, a na końcu przewodu ssącego umieść odpowiednie narzędzie (patrz katalog akcesoriów producenta lub skontaktuj się z autoryzowanym serwisem).

Pływak (**9**) zatrzymuje obsługę zasysania (jednostki zasysające pozostają aktywne), gdy pojemnik na płyny (**10**) jest pełny; wówczas konieczne jest wyłączenie odkurzacza i opróżnienie pojemnika na płyny (**10**).
Odkurzacz nie wyłącza się automatycznie.

PL

Zestawy dodatkowe

W celu uzyskania informacji na temat możliwych opcji należy skontaktować się z siecią sprzedaży producenta.

Instrukcje dotyczące montowania zestawów opcjonalnych znajdują się w zestawie przystosowującym odkurzacza.

OSTRZEŻENIE!
Stosuj wyłącznie oryginalne akcesoria dostarczane i zatwierdzone przez producenta.
Zestawy opcjonalne muszą być instalowane przez wykwalifikowany personel Nilfisk.

Akcesoria

Dostępne są różnorodne akcesoria; patrz katalog akcesoriów producenta.

OSTRZEŻENIE!
Używać tylko oryginalnych akcesoriów dostarczanych i zatwierdzonych przez producenta.

Pakowanie i rozpakowywanie

Z materiałami użytymi do pakowania należy postąpić zgodnie z obowiązującymi przepisami.

Rys. 2

MODEL	A mm	B mm	C mm	kg (*)
VHS110 CR	700	790	144	68

(*) Masa z opakowaniem

Rozpakowywanie, przenoszenie, obsługa i przechowywanie

Używać na płaskiej, poziomej powierzchni.

Nośność powierzchni, na której stoi odkurzacz musi być w stanie utrzymać ciężar odkurzacza.

Przygotowanie do pracy - podłączanie urządzenia do sieci

⚠ OSTRZEŻENIE! ⚠

- ***Przed rozpoczęciem pracy, należy sprawdzić odkurzacz pod kątem oznak uszkodzeń.***
- ***Przed podłączeniem odkurzacza do zasilania, upewnij się, że napięcie znamionowe na tabliczce jest zgodne z napięciem sieciowym.***
- ***Podłącz odkurzacz do gniazdka z właściwie zainstalowanym bolcem/stykiem uziemionym.***
- ***Sprawdź, czy odkurzacz jest wyłączony.***
- ***Wtyczki i łączniki przewodów elektrycznych muszą być chronione przed wilgocią.***
- ***Sprawdź, czy połączenia ze źródłem zasilania i wtyczką są właściwe.***
- ***Odkurzacz może być użytkowany wyłącznie, jeśli przewody łączące go z siecią są w idealnym stanie (uszkodzenie przewodu może prowadzić do porażenia prądem!).***
- ***Regularnie sprawdzaj stan przewodu elektrycznego, zwracając uwagę na uszkodzenia, pęknięcia i ślady zużycia.***

⚠ OSTRZEŻENIE! ⚠

Podczas pracy odkurzacza, nie należy:

- ***Zgniatać, ciągnąć, niszczyć ani deptać przewodu łączącego go z siecią.***
- ***Kabel można odłączać od sieci wyłącznie poprzez wyciągnięcie wtyczki (nie wolno ciągnąć za przewód).***
- ***Zużyty przewód należy zastąpić przewodem tego samego typu: H05VV - F. Dotyczy to również przedłużacza.***
- ***Przewód powinien być wymieniony przez pracownika Punktu Serwisowego producenta lub inną wykwalifikowaną osobę.***

Przedłużacze

Jeśli używany jest przedłużacz, należy sprawdzić, czy jest dostosowany do poboru mocy i stopnia zabezpieczenia odkurzacza.

Minimalny przekrój przewodu przedłużacza (UE): 1 mm^2
Minimalny przekrój przewodu przedłużacza (Wlk. Brytania): 1,5 mm^2
Maksymalna długość = 20 m
Przewód = H05VV - F

⚠ OSTRZEŻENIE! ⚠

Gniazdka, wtyczki, łączniki oraz mocowanie przewodu przedłużacza muszą zachowywać stopień ochrony IP odkurzacza, określony na tabliczce znamionowej.

⚠ OSTRZEŻENIE! ⚠

Nie wolno spryskiwać odkurzacza wodą; takie działanie może być niebezpieczne dla użytkowników oraz może doprowadzić do zwarcia w urządzeniu.

⚠ OSTRZEŻENIE! ⚠

Gniazdo sieciowe odkurzacza musi być zabezpieczone przy pomocy wyłącznika różnicowoprądowego z ograniczeniem prądu udarowego odcinającego zasilanie, gdy prąd upływu przekroczy 30 mA przez 30 ms lub innego zabezpieczenia o podobnych właściwościach.

Praca na mokro i na sucho

[PRZYPIS]

Dołączone do urządzenia filtry i worek (jeżeli znajduje się w zestawie) należy zamontować w prawidłowy sposób.

⚠ OSTRZEŻENIE! ⚠

Stosuj się do przepisów bezpieczeństwa dotyczących materiałów zbieranych przez odkurzacz.

⚠ OSTRZEŻENIE! ⚠

Jeśli użytkowana jest wersja przeznaczona do cieczy:

- ***Jeśli tworzy się piana, natychmiast wyłącz odkurzacz i opróżnij pojemnik.***

Uwaga: Jeśli piana lub ciecz wypływają z odkurzacza, należy go natychmiast wyłączyć.

- ***Regularnie oczyszczaj ogranicznik poziomu cieczy i sprawdzaj, czy nie jest uszkodzony.***

Uwaga: Brudna ciecz zbierana przez odkurzacz może mieć własności przewodzące.

⚠ OSTRZEŻENIE! ⚠

Podczas odkurzania mieszanki wody i powietrza, należy uważać, aby nie przeciążyć silnika jednostki podciśnieniowej.

PL

Zasysanie próżniowe płynów

OSTRZEŻENIE!

Stosuj się do przepisów bezpieczeństwa dotyczących materiałów zbieranych przez odkurzacz.

OSTRZEŻENIE!

- ***Przed zasysaniem, sprawdzić czy pływak został zainstalowany.***
- ***Jeśli tworzy się piana, natychmiast wyłącz odkurzacz i opróżnij pojemnik.***
- ***Ostrzeżenie: Jeżeli piana lub ciecz wypływają z odkurzacza, należy go natychmiast wyłączyć.***
- ***Ostrzeżenie: Brudna ciecz zbierana przez odkurzacz może mieć właściwości przewodzące.***

OSTRZEŻENIE!

Nie używać odkurzacza bez pływaka!
Jeżeli odkurzacz jest eksploatowany bez pływaka, może zostać poważnie uszkodzony.

Konserwacja i naprawa

OSTRZEŻENIE!

Przed przystąpieniem do czyszczenia, prac serwisowych, wymiany części i przekształcania odkurzacza w inną wersję/wariant, należy odłączyć go od sieci przez wyciągnięcie wtyczki z gniazdka.

- ***Samodzielnie przeprowadzaj tylko czynności konserwacyjne opisane w niniejszej instrukcji.***
- ***Stosuj wyłącznie oryginalne części zamienne.***
- ***Nie wprowadzaj żadnych zmian w konstrukcji odkurzacza.***

Niezastosowanie się do powyższych zaleceń może prowadzić do zagrożenia bezpieczeństwa użytkownika. Ponadto, powoduje ono unieważnienie deklaracji zgodności EC, dołączonej do odkurzacza.

OSTRZEŻENIE!

W przypadku czynności naprawczych nie opisanych w niniejszej instrukcji skontaktuj się z serwisem technicznym producenta lub siecią sprzedaży.

PL

Dane techniczne

Parametr	Jednostki	VHS110 CR
Częstotliwość	Hz	50
Napięcie 1-fazowe	V	230
Pobór prądu	A	4,5
Moc znamionowa przy 50 Hz	kW	1
Poziom hałasu w odległości 1 metra wg normy ISO 3744	dB(A)	76
Zabezpieczenie	IP	54
Izolacja	Kategoria	I
Pojemność zasobnika	L	37
Średnica wlotu	mm	50
Drgania, ah (*)	m/s^2	≤ 2,5
Maks. podciśnienie (kontrolowane)	hPa — mbar	205
Maks. prędkość przepływu powietrza, dmuchawa	l/min	2967
Powierzchnia filtra głównego	m^2	1
Powierzchnia filtra wlotowego H14 — zgodna z metodą HEPA MPPS (norma EN 1822)	m^2	1,1
Długość przewodu zasilającego	m	9

(*) Całkowita wartość drgań przenoszonych do ramienia i dłoni operatora.

Wymiary

Rys. 3

Model	VHS110 CR
A (mm)	570
B (mm)	560
C (mm)	1240
Masa (kg)	39

- *Warunki przechowywania:*
  Temperatura: -10°C ÷ +40°C
  Wilgotność: ≤ 85%
- *Warunki użytkowania:*
  Maks. wys. nad poziomem morza: 800 m
  (Do 2000 m przy obniżonej wydajności)
  Temperatura od –10°C do +40°C
  Wilgotność: ≤ 85%

PL

Urządzenia zabezpieczające

Rys. 4

1. Osłona
2. Filtr HEPA powietrza chłodzącego
3. Silnik

Urządzenia sterujące, wskaźniki i łączniki

Rys. 5

1. Uchwyt otwierania pojemnika
2. Kółko samonastawne z hamulcem
3. Układ czyszczenia filtra PullClean
4. Próżniomierz
5. Ręczny rozrusznik silnika
6. Zatrzask obejmowy
7. Kabel zasilający
8. Rączka pręta zgarniającego

Kontrola przed uruchomieniem

Rys. 6

1. Wlot

Przed uruchomieniem sprawdź:
- Czy filtr jest założony;
- Czy wszystkie zatrzaski są zamknięte;
- Wąż ssący i osprzęt zostały właściwie zamocowane na wlocie (**1**).
- Czy worek jest założony (jeżeli jest wymagany);
- Czy pływak wewnątrz pojemnika na ciecze jest prawidłowo zamontowany (jeżeli dotyczy).

OSTRZEŻENIE!
Nie używaj urządzenia z uszkodzonym filtrem.

Uruchamianie/ wyłączanie odkurzacza

Rys. 7

OSTRZEŻENIE!
Zablokuj hamulce kółek (1) przed uruchomieniem odkurzacza.

Wersja standardowa

- Aby uruchomić odkurzacz, ustaw ręczny włącznik silnika (**2**) w położeniu „I”. Aby wyłączyć odkurzacz, ustaw ręczny włącznik silnika (**2**) w położeniu „O”.

Zatrzymywanie zasysania cieczy

- Kiedy zbiornik jest pełny, pływak (**9**, rys. 1) zatrzymuje działanie zasysania. Jednakże jednostki ciśnieniowe pozostają włączone.
- Wyłącz jednostki ciśnieniowe, naciskając przełączniki (**5**, rys. 5).

Działanie odkurzacza

Rys. 8

Próżniomierz (**2**): strefa zielona (**3**), strefa czerwona (**1**)

Sprawdź natężenie przepływu:
- podczas pracy odkurzacza wskaźnik próżniomierza musi pozostawać w strefie zielonej (**3**), co oznacza, że prędkość wlatującego powietrza nie spada poniżej wartości bezpiecznej 20 m/sek;
- jeśli wskaźnik znajdzie się w strefie czerwonej (**1**), to oznacza to, że prędkość powietrza w wężu ssącym spadła poniżej 20 m/s i odkurzacz nie działa optymalnie; należy wstrząsnąć lub wymienić filtr;
- podczas normalnej pracy zamknięcie węża ssącego powoduje przesunięcie wskaźnika próżniomierza ze strefy zielonej (**3**) do strefy czerwonej (**1**).

OSTRZEŻENIE!
Podczas pracy odkurzacza zawsze sprawdzaj, czy wskaźnik próżniomierza znajduje się w strefie zielonej (3).
W razie wystąpienia usterki patrz rozdział „Usuwanie usterek”.

PL

Czyszczenie filtra głównego

Rysunek 8-9

W zależności od ilości odkurzanego pyłu oraz w przypadku przejścia wskaźnika próżniomierza ze strefy zielonej (**3**, rys. 8) do strefy czerwonej (**2**, rys. 8), wyczyść filtry główne poprzez zamknięcie wlotu i otwarcie zapadki PullClean 3–4 razy przez 1–2 sekundy za każdym razem (**1**, rys. 9).

Zatrzymywanie w nagłych wypadkach

Ustaw ręczny rozrusznik silnika w pozycji „0”.

Opróżnianie pojemnika

OSTRZEŻENIE!

Przed przystąpieniem do tej czynności, wyłącz odkurzacz i wyjmij wtyczkę z gniazdka.

Przed opróżnieniem pojemnika zaleca się oczyszczenie filtra (patrz rozdział „Czyszczenie filtra głównego”).

Po zakończeniu pracy

- Wyłącz odkurzacz i wyciągnij wtyczkę z gniazdka.
- Zwiń przewód zasilający i zawieś go na wieszaku na środku rączki (rys. 8). Opróżnić pojemnik.
- Wyjmij płytkę mocującą pływak (jeżeli występuje).
- Oczyść odkurzacz zgodnie z instrukcjami w rozdziale „Konserwacja, czyszczenie i odkażanie”.
- Jeśli odkurzacz zbierał agresywne substancje, należy opłukać pojemnik czystą wodą.
- Odkurzacz należy przechowywać w suchym, niedostępnym dla osób postronnych miejscu.

[PRZYPIS]

Po zakończeniu czyszczenia pozostawić odkurzacz działający jeszcze przez co najmniej 60 sekund, zanim się go wyłączy.
Unikać zbyt częstego włączania./wyłączania.

Worek na kurz

Odkurzacz może być dostarczany z workiem na kurz (*) (rys. 10).
Jeśli worek nie zostanie włożony lub zostanie włożony w sposób nieprawidłowy, może to doprowadzić do pojawienia się sytuacji niebezpiecznej dla zdrowia osób wystawionych na działanie pyłów.

Bezpieczny worek na kurz

Odkurzacz może być dostarczony z workiem na kurz (*) (rys. 11).

Jeśli worki te nie są włożone lub zostaną włożone w sposób nieprawidłowy, może to doprowadzić do pojawienia się sytuacji niebezpiecznej dla zdrowia osób wystawionych na działanie pyłów.

(*) Kody podano w tabeli zalecanych części zamiennych

Wymiana worka

OSTRZEŻENIE!

- ***Te czynności mogą być wykonywane jedynie przez wykwalifikowany personel, ubrany w odpowiednią odzież, zgodnie z obowiązującymi przepisami.***
- ***Uważaj, aby podczas tych czynności nie rozrzucać pyłu. Załóż maskę ochronną P3.***
- ***W przypadku pyłów niebezpiecznych bądź toksycznych, stosuj inne worki zabezpieczające przeznaczone do tych odkurzaczy.***
- ***Worek mogą wyrzucać tylko wykwalifikowane osoby, stosujące się do obowiązujących przepisów.***

OSTRZEŻENIE!

Włożenie worka papierowego nieprzeznaczonego do kategorii odkurzanego pyłu lub włożenie worka w nieprawidłowy sposób może doprowadzić do niebezpiecznej sytuacji dla zdrowia osoby wystawionej na działanie pyłu.

Wymiana worka na kurz

Rys. 10

- Przy pomocy odpowiedniej nakładki zabezpiecz wlot (**1**).
- Wysuń pojemnik na pyły.
- Wyjmij worek na kurz i zamknij go.
- Włóż nowy worek, upewniając się, czy jego wlot jest zamknięty.
- Wymień pojemnik na pył w odkurzaczu.

OSTRZEŻENIE!

Używaj tylko odpowiednich worków, przeznaczonych do używanej przez Ciebie kategorii odkurzacza.

Wymiana pojemnika zabezpieczającego

Rys. 11

- Odłącz i połóż wąż odkurzacza w bezpiecznym, czystym miejscu.
- Przy pomocy odpowiedniej nakładki zabezpiecz wlot (**1**).
- Wysuń pojemnik na pyły.
- Zamknij połączenie pomiędzy obydwoma wlotami plastikowymi plastikową klamrą (**2**).
- Wyciągnij odpowiedni łącznik (**3**) worka z wlotu.
- Zamocuj ze sobą obydwa wloty plastikowe (**4**).
- Zamknij plastikowy worek za pomocą odpowiedniej taśmy (**5**).
- Włóż nowy bezpieczny worek, upewniając się, czy jego wlot jest zamknięty.
- Nałóż plastikowy worek na zewnętrzną ścianę pojemnika na pyły.
- Wymień pojemnik na pył w odkurzaczu.

OSTRZEŻENIE!

Używaj tylko odpowiednich worków, przeznaczonych do używanej przez Ciebie kategorii odkurzacza.

PL

Konserwacja, czyszczenie i odkażanie

⚠ OSTRZEŻENIE! ⚠

Aby zapewnić bezpieczną pracę odkurzacza, należy używać tylko oryginalnych części zamiennych dostarczanych przez producenta.

⚠ OSTRZEŻENIE! ⚠

Poniższe środki ostrożności należy przedsięwziąć podczas wykonywania wszystkich czynności konserwacyjnych, także czyszczenia i wymiany filtrów głównych i absolutnych.

⚠ OSTRZEŻENIE! ⚠

Czynności konserwacyjne, czyszczenie i odkażanie mogą być wykonywane tylko po wyłączeniu odkurzacza za pomocą przełącznika i po wyjęciu wtyczki z gniazdka zasilającego.
Wykonywanie czynności konserwacyjnych z wtyczką włożoną do gniazdka jest surowo zabronione. Niebezpieczeństwo porażenia prądem!

- W czasie wykonywania czynności konserwacyjnych należy rozmontowywać, czyścić i dokonywać przeglądu odkurzacza w stopniu niezagrażającym zdrowiu pracowników obsługi i osób postronnych. Wspomniane środki ostrożności obejmują: odkażenie odkurzacza przed jego demontażem, odpowiednią wentylację (z filtrowaniem powietrza wylotowego) pomieszczenia w którym jest on demontowany, oczyszczenie powierzchni pracy oraz odpowiednią odzież ochronną.

- Przynajmniej raz w roku należy zlecić kontrole odkurzacza producentowi lub personelowi producenta. Przykładowo: sprawdź filtry powietrza w celu kontroli szczelności odkurzacza. Upewnij się również, czy elektryczny panel sterowania działa prawidłowo.

⚠ OSTRZEŻENIE! ⚠

Procedury serwisowania i opróżniania odkurzacza, w tym wyjmowanie pojemnika na pył, mogą być wykonywane tylko przez autoryzowany personel ubrany w odzież ochronną.

PL

Elementy do odkażania w autoklawie

Odkurzacz zawiera elementy, które można odkażać w autoklawie i elementy, których NIE wolno odkażać w autoklawie.

- Wszystkie elementy ze stali nierdzewnej oraz uszczelki silikonowe można czyścić/odkażać za pomocą autoklawu w temperaturze 121°C. Temperatura taka zapewnia całkowite odkażenie elementów.

Następujące elementy można odkażać w autoklawie:

- Wózek (bez kół)
- Pojemnik na pył (z kółkami i dźwignią zwalniającą)
- Komora filtra
- Śruby, nakrętki itp.
- Uszczelki silikonowe
- Wlot (bez uszczelki, którą należy wymienić)
- Wszystkie akcesoria: węże, dysze i wąż z białego silikonu.

Wszystkie elementy, których NIE wolno odkażać w autoklawie należy czyścić za pomocą odpowiednich detergentów/ środków odkażających, tak aby zapewnić całkowitą czystość powierzchni i zapobiec wszelkiemu namnażaniu się mikroorganizmów.

Następujących elementów NIE wolno odkażać w autoklawie:

- Silnik
- Koła maszyny zamocowane do wózka
- Komora filtra z systemem PullClean
- Pokrętła uwalniania komory filtra
- Elementy plastikowe
- Filtr
- Worek

Aby zapewnić całkowite czyszczenie elementów NIEnadających się do odkażania a autoklawie, elementy te przed czyszczeniem należy zdemontować.

Demontaż i wymiana filtra głównego i filtra absolutnego

⚠ OSTRZEŻENIE! ⚠

Kiedy odkurzacz jest używany do odkurzania substancji niebezpiecznych, filtry zostają skażone, dlatego:
- ***pracuj ostrożnie, uważaj, aby nie rozsypać zebranego pyłu i/lub materiału;***
- ***umieść rozmontowany lub zużyty filtr w szczelnie zamkniętym worku;***
- ***hermetycznie zamknij worek;***
- ***ze zużytym filtrem postępuj zgodnie z obowiązującymi przepisami.***

⚠ OSTRZEŻENIE! ⚠

Wymiana filtra to poważne zadanie. Filtr należy zastąpić innym o identycznych właściwościach, powierzchni filtracyjnej i kategorii.
W przeciwnym razie odkurzacz będzie działał wadliwie.

Wymiana filtra głównego gwiazdkowego

Rys. 12

1. Zatrzask obejmowy
2. Pokrywka

⚠ OSTRZEŻENIE! ⚠

Uważaj, aby podczas tej czynności nie rozrzucać pyłu. Zakładaj maskę P3 i odzież ochronną, obejmującą rękawice ochronne (DPI) odpowiednie do rodzaju zebranego niebezpiecznego pyłu, patrz: obowiązujące przepisy.
Przed przystąpieniem do tej czynności, wyłącz odkurzacz i wyjmij wtyczkę z gniazdka.

- Przy pomocy zatrzasków obejmowych (**1**) zdejmij pokrywę (**2**) wraz z filtrem głównym gwiazdkowym.
- Wyjmij stary filtr z obsady.
- Włóż nowy filtr.
- Zamocuj pokrywę i filtr, wykonując czynności w odwrotnej kolejności, niż przy demontażu.
- Ze zużytym filtrem postępuj zgodnie z obowiązującymi przepisami.

W razie potrzeby skontaktuj się z centrum serwisowym producenta.

Wymiana filtra absolutnego mocowanego na wlocie

Wersja przeznaczona do pyłów szkodliwych dla zdrowia

⚠ OSTRZEŻENIE! ⚠

Uważaj, aby podczas tej czynności nie rozrzucać pyłu. Zakładaj maskę N100 (P3) i odzież ochronną, obejmującą rękawice ochronne (środki ochrony indywidualnej) odpowiednie do rodzaju zebranego niebezpiecznego pyłu — patrz obowiązujące przepisy.

⚠ OSTRZEŻENIE! ⚠

Po wyjęciu filtra HEPA z odkurzacza, nie używaj go ponownie.

Rys. 13

1. Zatrzask obejmowy
2. Pokrywka
3. Filtr absolutny (HEPA)
4. Nakrętka blokująca (filtr absolutny)

- Wyłącz odkurzacz.
- Wyjąć filtr absolutny (**3**), odkręcając nakrętki mocujące(**4**).
- Nałóż na filtr absolutny (**3**) plastikową torbę, zamknij ją hermetycznie i zutylizuj zgodnie z obowiązującym przepisami.
- Włożyć nowy filtr absolutny (**3**) o takiej samej charakterystyce filtrowania.
- Przykręć filtr absolutny nakrętką (**4**).
- Zamknąć hermetycznie poprawę przy pomocy zatrzasku obejmowego (**1**).

Kontrola i czyszczenie wentylatora silnika

⚠ OSTRZEŻENIE! ⚠

Te czynności mogą być wykonywane tylko przez wykwalifikowany i przeszkolony personel.

Regularnie wymieniaj filtry układu chłodzenia silnika, aby zapobiec przegrzaniu silnika, zwłaszcza jeżeli odkurzacz użytkowany jest w warunkach dużego zapylenia (**2**, rys. 5).

Inspekcja

Kontrola uszczelki komory filtra

Rys. 14

Jeżeli uszczelka (**1**, rys. 14) pomiędzy pojemnikiem a komorą filtracyjną (**3**) nie zapewnia szczelności:
- Odkręć cztery śruby (**2**) mocujące komorę filtracyjną (**3**) do odkurzacza.
- Pozwól komorze filtracyjnej (**3**) opaść i dokręć śruby, kiedy komora szczelnie się zamknie (**2**).

Jeśli nie można uzyskać optymalnej szczelności, a uszczelka (**1**) jest zużyta lub pęknięta itd. należy ją wymienić.

Sprzedaż

Rys. 17

Urządzenia oznaczone symbolem przekreślonego kosza na śmieci symbol wskazuje, że używane urządzenia elektryczne i elektroniczne nie powinny być odrzucane wraz z nierozdzielonych odpadów domowych. Aby uniknąć negatywnych skutków dla zdrowia ludzkiego i środowiska, sprzęt musi być zbierany selektywnie w wyznaczonych punktach zbiórki.
Użytkownicy sprzętu elektrycznego i elektronicznego z gospodarstw domowych muszą korzystać z systemów zbierania odpadów komunalnych. Należy pamiętać, że stosowane komercyjnie sprzęt elektryczny i elektroniczny nie powinien być usuwany za pomocą systemów zbiórki komunalnych. Będzie nam bardzo miło poinformować Państwa o odpowiednich opcji utylizacji.

Schematy instalacji elektrycznej

Rys. 15

Pozycja	Typ	Opis	Ilość
P1	4083901741	Przełącznik 3-biegunowy 20A	1
J1	Z8 39219	Filtr przeciwzakłóceniowy 10 A	1

PL

Zalecane części zamienne

W celu usprawnienia czynności konserwacyjnych, zalecamy zaopatrzyć się w następujące części zamienne.

Zamawiając części zamienne, korzystaj z katalogu części zamiennych producenta.

	Opis		Model
			VHS110 CR
	Filtr gwiazdowy		4081701220
	Uszczelka pierścienia filtra ss		Z8 17125
	Uszczelka komory filtra		4081100188
	Zacisk filtra		4084001291
	Wymienny filtr absolutny HEPA na wlocie		Z8 17262
	Worek na kurz (5 szt.)		4084001003
	Worek zabezpieczający		Z8 40874
	Silnik	230V	4085400024
		120V	408540026
	Szczotki (węglowe) silników (2 szczotki)	230V	40000885
		120V	40000886

PL

Usuwanie usterek

Problem	Przyczyna	Rozwiązanie
Odkurzacz nagle się wyłączył	Zatkany filtr główny	Wytrząśnij filtr. W razie potrzeby wymień.
	Niedrożny wąż ssący	Sprawdzić wąż i wyczyścić go.
	Zadziałał przerywacz obwodu	Sprawdzić ustawienia. Sprawdzić napięcie wejściowe silnika. W razie potrzeby skontaktuj się z autoryzowanym serwisem.
	Aktywacja systemu monitorowania poziomu.	Opróżnianie pojemnika na płyny.
Pył wydostaje się z odkurzacza	Filtr jest rozerwany	Wymień na inny tego samego typu.
	Niewłaściwy filtr	Wymień go na filtr odpowiedniego typu i sprawdź działanie.
Elektrostatyczny ładunek na odkurzaczu	Brak lub niewłaściwe uziemienie	Sprawdzić wszystkie połączenia z masą. W szczególności należy sprawdzić połączenie na wlocie.

PL

PL

Az eredeti utasítások fordítása

Tartalomjegyzék

Használati utasítás 2
Kezelési biztonság 2
A porszívó használatával kapcsolatos általános információk 2
Helyes használat 2
Helytelen használat 2
Verziók 3
CE Megfelelőségi nyilatkozat 3
Általános ajánlások 3

Vákuumos tisztító leírása 4
A porszívó alkatrészei és címkéi 4
Folyadékok felszívása (opcionális) 4
Választható felszerelések 4
Tartozékok 4
Összeszerelés és szétszerelés 4
Kicsomagolás, mozgatás, használat és tárolás 4
Üzembe helyezés - feszültséghez kapcsolás 5
Kiterjesztés 5
Vizes és száraz alkalmazások 5
Folyadékok felszívása 6
Fenntartás és javítás 6
Műszaki adatok 7
Méretek 7
Biztonsági berendezés 8
Vezérlők, jelzők és csatlakozások 8
Indítás előtti átvizsgálás 8
A porszívó elindítása és leállítása 8
Vákuum tisztító működés 8
Főszűrő tisztítása 9
Vészhelyzet leállítás 9
A tartály ürítése 9
Egy tisztítófolyamat végeztével 9
Porzsák 9
Biztonsági porzsák 9
A porzsák cseréje 9
Karbantartás, tisztítás és fertőtlenítés 10
Autoklávozható részek 10
Az elsődleges és az abszolút szűrő eltávolítása és cseréje 10
Elsődleges csillagszűrő cseréje 11
Előtte működő abszolút szűrő cseréje 11
Motor hűtőventilátor vizsgálata és tisztítása 11
Ellenőrzés 11
Megsemmisítésre 11
Vezetékek ábrái 11

Ajánlott pótalkatrészek 12

Hibaelhárítás 13

H

Használati utasítás

Olvassa el az üzemeltetési utasításokat, és tegyen eleget a **FIGYELMEZTETÉS** szóval meghatározott fontos biztonsági tanácsoknak!

Kezelési biztonság

⚠ FIGYELMEZTETÉS! ⚠

Mielőtt elindítaná a vákuumos tisztítót, teljesen alapvető, hogy elolvassa ezeket az üzemelési utasításokat és azokat további információkért kéznél tartsa.
A vákuumos tisztítót csak olyan emberek használhatják, akik jártasak a működés módjában és akik megfelelően jogosultak és szakképzettek erre a célra.
A porszívó használata előtt a gépkezelőt informálni, utasítani és képezni kell, hogy hogyan működik a gép és hogy milyen anyagokhoz engedélyezett az alkalmazása, beleértve a biztonsági eljárást a porszívózott anyagok eltávolítása és kidobása esetén.

⚠ FIGYELMEZTETÉS! ⚠

A porszívót csökkentett fizikai és mentális képességű, vagy hiányzó tapasztalattal és tudással rendelkező személyek (beleértve a gyerekeket is) nem használhatják, kivéve, ha a gép használatában és biztonságos kezelésében jártas személy felügyelete alatt állnak.
A gyerekeket felügyelni kell, hogy ne játszhassanak a porszívóval.

A porszívó használatával kapcsolatos általános információk

A porszívó használata a használat helye szerinti érvényes törvények által kerül meghatározásra.
A működési utasítások és az országban hatályos törvények mellett, ahol a vákuumos tisztítót használják, a műszaki szabályozás biztosítását és a biztonságos, megfelelő működést is figyelembe kell venni(A környezeti és laborbiztonsági törvényhozást illetően, azaz az Európai Unió 89/391/EC Irányelv és egymást követő Direktívák).
Ne hajtson végre olyan műveletet, amely veszélyeztetheti az ember, tulajdon biztonságát és a környezetet.
Tegyen eleget ennek a kézi útmutatóban található biztonsági jelzéseknek és előírásoknak.

Helyes használat

Jelen porszívót kifejezetten a tiszta szobákra tervezték.
Kizárólag száraz használatra hivatott, hacsak nem rendelkezik L jelöléssel a típus nevében, vagy nem rendelkezik egy úszóval a folyadék szívás leállításához.
Kollektív maró anyagok esetében az AISI 316L készüléket kell használni.

- Mindig hagyjon elegendő helyet a porszívó körül, hogy könnyen elérhesse a vezérlőket.

A porszívót úgy tervezték, hogy egyszerre csak egy kezelő használhatja.
A porszívó egy automatizált szívó egységből, egy szűrőből és a felszívott anyagok összegyűjtésére szolgáló porzsákból áll.

Helytelen használat

⚠ FIGYELMEZTETÉS! ⚠

- ***Szabadban mindig.***
- ***Amikor nem vízszintes helyre van elhelyezve.***
- ***Amikor a szűrőberendezés nincs telepítve.***
- ***Amikor a vákuum bemenete és/vagy a tömlő emberi testrészek felé van fordítva.***
- ***Amikor a gyártó nem szerelte be a védőburkolatokat és a biztonsági rendszereket sem.***
- ***Amikor a hűtőventillátorok részben vagy teljesen eldugultak.***
- ***Amikor a porszívó műanyag vagy szövet takarókkal van befedve.***
- ***Amikor a levegő kimenet részben vagy teljesen eldugult.***
- ***Ha olyan szűk helyeken kívánja alkalmazni, ahol nincs friss levegő.***
- ***A következő anyagok felszívása szigorúan tilos:***
  1. ***Égő anyagok (parázs, forró hamu, égő cigaretta, stb.)***
  2. ***Nyílt láng.***
  3. ***Robbanékony gázok.***
  4. ***Gyúlékony folyadékok, agresszív fűtőanyagok (benzin, oldószerek, savak, lúgos oldatok, stb.).***
  5. ***Robbanó por/anyagok és/vagy olyan anyagok, melyek képesen spontán módon meggyulladni (pl. magnézium vagy alumínium porok, stb).***

FONTOS: A porszívót kizárólag rendeltetésszerűen használja.

H

Verziók

HEPA

Jelen porszívó rendelkezik egy felfelé irányuló (HEPA) szűrővel. A porszívó szervizelési és ürítési műveletét, többek közt a porzsák eltávolítását, kizárólag megfelelő védőöltözetbe öltözött, képzett szakember végezhet el. Ne használja a gépet anélkül, hogy a teljes szűrőrendszer a helyén ne lenne.

⚠ FIGYELMEZTETÉS! ⚠

Jelen porszívó nem alkalmas veszélyes por gyűjtésére.

- ***Az egészségre káros porok esetén lépjen kapcsolatba a helyi egészségügyi és biztonsági hatóságokkal, és tekintse meg a használat és a kidobás idején hatályos nemzeti jogszabályokat.***
- ***A radioaktív anyagok nem tartoznak a fent leírt, az egészségre káros anyagok csoportjába.***

CE Megfelelőségi nyilatkozat

Minden porszívó EK Megfelelőségi nyilatkozattal kerül forgalomba. A megfelelőségi nyilatkozat másolatát a 16. ábra tartalmazza.

[MEGJEGYZÉS]

A Megfelelőségi Nyilatkozat egy nagyon fontos dokumentum, melyet biztonságos helyen kell tartani, és kérésre be kell mutatni a hatóságoknak.

Általános ajánlások

⚠ FIGYELMEZTETÉS! ⚠

Ha vészhelyzet történik:

- ***Eltörik a szűrő***
- ***Kigyullad***
- ***Rövidzárlat***
- ***Elzáródik a motor***
- ***Áramütés***
- ***Egyéb vészhelyzet esetén.***

Kapcsolja ki a porszívót, húzza ki és kérjen segítséget szakképzett személytől.

[MEGJEGYZÉS]

Ellenőrizze, hogy a munkahely és az anyag megfelel-e a a porszívója számára a folyadékok felszívásához.

⚠ FIGYELMEZTETÉS! ⚠

A porszívók nem használhatóak vagy tárolhatóak házon kívül, vagy nyirkos helyeken.

⚠ VESZÉLY! ⚠

Folyadékokhoz használt verzió.
Amennyiben hab vagy folyadék szivárog a porszívóból, azonnal kapcsolja ki, húzza ki a konnektorból, és hívjon képzett szerelőt.

H

Vákuumos tisztító leírása

A porszívó alkatrészei és címkéi

1 ábra

1. Az adattábla a következőket tartalmazza:
   - Gyártó neve és címe
   - Műszaki leírás
   - Sorozatszám
   - Gyártási év
   - Tömeg (kg)
2. Panel feszültség alatt tábla
   Jelzi, hogy a panel kizárólag az adattáblán szolgáltatott feszültség által működtethető.
3. Bemenet
4. Levegő kimeneti nyílás
5. Kézi motorindító
6. Motorfej
7. Rögzítő szalagok
8. Tároló kioldó kar
9. Úszó a folyadékok megállításához (opcionális)
10. Tároló folyadékokhoz
11. Bemeneti tároló folyadékokhoz
12. Sapka

Ez a porszívó erős légáramlást hoz létre, amely a bemeneti nyíláson át (**4**) jut be és a motorfej borítójánál távozik (**5**).

A porszívó bekapcsolását megelőzően illessze a vákuumtömlőt a bemenetbe majd ezután illessze a kívánt eszközt a tömlő végére. Miután rögzítette az eszközöket és a csövet, győződjön meg róla, hogy a motor rendesen forog.

A vákuumos tisztítót ellátták egy fő szűrővel, amely lehetővé teszi az alkalmazások többségének használatát.

A fő szűrő mellett, ami a közönséges port fogja meg, a porszívón található egy felfelé irányuló abszolút (HEPA) szűrő is, amelynek magasabb a szűrési kapacitása, így képes kiszűrni az egészségre káros finom port és anyagokat.

Folyadékok felszívása (opcionális)

A gép a folyadékokat is felszívja, és azokat a tartályban gyűjti össze.
A készüléknek rendelkeznie kell egy opcionális úszóval a folyadékok megállítására, ha azzal folyékony anyagokat szeretne felszívni (**9**).

A folyadékokat megállító úszónak egy célzott tartályra (**10**) van szüksége, annak megfelelő bemenettel (**11**).

Mielőtt bekapcsolja a porszívót, zárja be a felső bemenetet a hozzá tartozó kupakkal (**12**), illessze a szívócsövet a bemenetbe, majd ezután illessze a kívánt eszközt a szívócsőre (ld. a gyártó tartozék katalógusát vagy az Szervizközpontot).

Ha a folyadéktartály (**9**) megtelik, az úszó (**10**) megállítja a porszívózási műveletet (a porszívó bekapcsolva marad); állítsa le a porszívót, és ürítse ki a folyadéktartályt (**10**).
A porszívó nem kapcsol ki automatikusan.

Választható felszerelések

Kérjük vegye fel a kapcsolatot a gyártó értékesítési hálózatával az elérhető lehetőségekkel kapcsolatban.

A kiegészítők felszerelésére vonatkozó utasításokat a csomagban találja.

FIGYELMEZTETÉS!
Csak eredeti választható alkatrészeket, kiegészítőket használjon, amelyet a gyártó engedélyez.
A kiegészítő készleteket kizárólag a Nilfisk szakképzett személyzete szerelheti be.

Tartozékok

Különböző kiegészítők alkalmasak, hivatkozzon a gyártó kiegészítők katalógusára.

FIGYELMEZTETÉS!
Csak a gyártó által támogatott és hitelesített valódi alkatrészeket használjon.

Összeszerelés és szétszerelés

A csomagolóanyagokat a hatályos törvényekben leírtak szerint selejtezze le.

2 ábra

MODELL	A mm	B mm	C mm	kg (*)
VHS110 CR	700	790	144	68

(*) Súly, csomagolással együtt

Kicsomagolás, mozgatás, használat és tárolás

Egyenletes, vízszintes felületen használja.

A felület talajterhelési kapacitásának elegendőnek kell lennie ahhoz, hogy elbírja a porszívó súlyát.

H

Üzembe helyezés - feszültséghez kapcsolás

⚠ FIGYELMEZTETÉS! ⚠

- ***A munka megkezdése előtt győződjön meg róla, hogy nincs-e látható sérülés a porszívón.***
- ***Mielőtt bedugja a vákuumos tisztítót az elektromos csatlakozóba, győződjön meg róla, hogy az adatlemezen jelzett feszültség arány megfelel az elektromos csatlakozóhoz.***
- ***Csatlakoztassa a porszívót egy megfelelően földelt konnektorhoz.***
- ***Győződjön meg róla, hogy a vákuumos tisztító ki van kapcsolva.***
- ***A csatlakozó kábel dugóit és csatlakozóit minden kifröccsenő víztől meg kell óvni.***
- ***Gyözödjön meg róla, hogy az elektromos dugaszokhoz való kapcsolatok rendben vannak.***
- ***Csak akkor használja a porszívót, ha a hálózati áramhoz csatlakoztatott kábelek kifogástalan állapotban vannak (a sérült kábelek elektromos áramütést okozhatnak!).***
- ***Ellenörizze rendszeresen hogy az elektromos kábelen nem mutatkoznak e az elhasználódás okozta károsodások vagy megtörések jelei.***

⚠ FIGYELMEZTETÉS! ⚠

Ha a vákuumos tisztító működik, ne tegye a következőket:

- ***Zúzódás, húzás, sérülés vagy taposás a kábelen, amelyik az áramellátáshoz csatlakozik.***
- ***Csak válassza le az elektromos hálózatból a dugó eltávolításával (ne húzza ki a kábelt).***
- ***Az elektromos kábelt csak az eredetivel megegyező kábeltípussal cserélje ki: H05VV - F. Kibővítés esetén is ugyanezek a szabályok a mérvadóak;***
- ***A kábelt a gyártó szervíz központ alkalmazottjának vagy megegyezően képzett szakembernek kell kicserélni.***

Kiterjesztés

Ha hosszabbítót használ, győződjön meg róla, hogy a vákuumos tisztító fokozatának energiavázlata és biztosítása illeszkednek egymáshoz.

Hosszabbító kábelek minimális része az EU-ban: 1 mm^2
Hosszabbító kábelek minimális része az Egyesült Királyságban: 1,5 mm^2
Maximális hosszúság = 20 m
Kábel = H05VV - F

⚠ FIGYELMEZTETÉS! ⚠

A csatlakozóaljzatoknak, a dugaszoknak és a hosszabbító kábeleknek meg kell őrizniük a porszívó IP besorolását (lásd az adattáblán).

⚠ FIGYELMEZTETÉS! ⚠

Soha ne permetezzen vizet a porszívóra: ez személyi sérülést és rövidzárlatot okozhat.

⚠ FIGYELMEZTETÉS! ⚠

A porszívó dugaszoló aljzatát túlfeszültség korlátozó differenciál megszakítókkal kell ellátni, amely lekapcsolja az áramellátást, ha a földelés vagy azzal egyenrangú védelmi áramkör felé haladó áram meghaladja a 30 mA / 30 msec sebességet.

Vizes és száraz alkalmazások

[MEGJEGYZÉS]

A biztosított szűrőket és porzsákokat (ha alkalmazható), megfelelően kell beszerelnie.

⚠ FIGYELMEZTETÉS! ⚠

Tanulmányozza a biztonsági utasításokat a porszívózásra használt anyagnak megfelelően.

⚠ FIGYELMEZTETÉS! ⚠

Ha a folyadékhoz való verziót használja:

- ***Ha hab jelenik meg, azonnal kapcsolja ki a vákuumos tisztítót és ürítse ki a tartályt.***

MEGJEGYZÉS: Állítsa meg azonnal a porszívót amennyiben hab vagy folyadék kezdene szivárogni.

- ***Rendszeresen tisztítsa a folyadék-szintet limitáló berendezést és ellenőrizze, hogy meggyőződjön arról, hogy nincs-e jele sérülésnek.***

MEGJEGYZÉS: A porszívó által felszívott folyadékot vezetőképesnek kell tekinteni.

⚠ FIGYELMEZTETÉS! ⚠

Levegő és folyadék elegyének felszívásakor figyeljen oda, nehogy túlterhelje a szívóegység motorját.

H

Folyadékok felszívása

FIGYELMEZTETÉS!

Tanulmányozza a biztonsági utasításokat a porszívózásra használt anyagnak megfelelően.

FIGYELMEZTETÉS!

- ***Porszívózás előtt ellenőrizze, hogy az úszó a helyén van-e.***
- ***Ha hab jelenik meg, azonnal kapcsolja ki a vákuumos tisztítót és ürítse ki a tartályt.***
- ***Figyelmeztetés: Állítsa meg azonnal a porszívót amennyiben hab vagy folyadék kezdene szivárogni.***
- ***Figyelmeztetés: A vákuumos tisztító által összegyűjtött koszos folyadékot vezetőképesnek kell tekinteni.***

FIGYELMEZTETÉS!

Az úszó nélkül soha ne használja a porszívót.
Ha a porszívót az úszó nélkül használja, a készülék súlyosan megsérülhet.

Fenntartás és javítás

FIGYELMEZTETÉS!

Mielőtt a porszívót tisztítani, szervizelni, átalakítani szeretné, vagy alkatrészeket kíván cserélni, és egyéb verzióhoz/variációhoz kívánja átalakítani, a dugót el kell távolítani a konnektorból.

- ***Csak ebben a kézikönyvben leírt karbantartási műveletet hajtson végre.***
- ***Csak eredeti alkatrészeket használjon.***
- ***Semmilyen körülmények között se módosítsa a vákuumos tisztítót.***

A leírt szabályok be nem tartása veszélyeztetheti az Ön biztonságát. Mindazonáltal, az ilyen jellegű tevékenység azonnal megszegné az EC megfelelőségi nyilatkozatát is.

FIGYELMEZTETÉS!

Jelen kézikönyvben nem említett karbantartási feladatokkal kapcsolatban lépjen kapcsolatba a gyártó technikai részlegével vagy az értékesítési hálózatával.

H

Műszaki adatok

Paraméter	Egységek	VHS110 CR
Frekvencia	Hz	50
Feszültség, 1 fázisú	V	230
Energiafogyasztás	A	4,5
Teljesítmény @ 50 Hz	kW	1
Zajszint, @ 1 méter ISO 3744	dB(A)	76
Védelem	IP	54
Szigetelés	Osztály	I
Tartály kapacitása	L	37
Bemenet átmérő	mm	50
Rezgés, ah (*)	m/s^2	≤2,5
Max. szívás (vezérelt)	hPa-mbar	205
A légáramlás maximális sebessége, fújó	L/min	2967
Fő szűrő felület	m^2	1
Felfelé irányuló szűrő felülete H14 - HEPA MPPS metódus (EN 1822)	m^2	1,1
Tápkábel hosszúság	m	9

(*) A kezelő karjára és kezére gyakorolt rezgések összesített értéke.

Méretek

3 ábra

Modell	VHS110 CR
A (mm)	570
B (mm)	560
C (mm)	1240
Tömeg (kg)	39

- *Tárolási feltételek:*
  Hőmérséklet: -10°C ÷ +40°C
  Páratartalom: ≤ 85%
- *Müködési feltételek:*
  Maximális magasság: 800 m
  [2000 m-ig csökkentett teljesítménnyel]
  Hőmérséklet:-10 °C ÷ +40 °C
  Páratartalom: ≤ 85%

H

Biztonsági berendezés

4 ábra

1. Borítás
2. Hűtőlevegő HEPA szűrő
3. Motor

Vezérlők, jelzők és csatlakozások

5 ábra

1. Tároló kioldó kar
2. Forgatható görgő fékkel
3. PullClean szűrő tisztítórendszer
4. Vákuummérő
5. Kézi motorindító
6. Rögzítő szalagok
7. Tápkábel
8. Tolófül fogantyú

Indítás előtti átvizsgálás

6 ábra

1. Bemenet

A bekapcsolást megelőzően ellenőrizze a következőket:
- A szűrő be van szerelve;
- Minden megfelelően zárva van;
- A vákuumtömlő és eszközök megfelelően illeszkednek a bemenetbe (**1**).
- A zsák be van szerelve (ha van)
- Az úszó benne van a folyadéktartályban, és megfelelően be van szerelve (ha van)

FIGYELMEZTETÉS!
Ne használja a vákuumos tisztítót, ha a szűrő hibás.

A porszívó elindítása és leállítása

7 ábra

FIGYELMEZTETÉS!
Rögzítse a függőcsap karokat (1), mielőtt beindítja a porszívót.

Standard változat

- A porszívó elindításához fordítsa el a kézi kapcsolót (**2**) „I” állásba. A porszívó leállításához fordítsa el a kézi kapcsolót (**2**) „O” állásba.

Folyadékszívás leállítása

- Amikor a tartály megtelt, az úszó (**9**, 1. ábra) megállítja a porszívózási műveletet; a porszívó egységek bekapcsolva maradnak.
- A kapcsolók (**5**, 5. ábra) segítségével kapcsolja le az egységeket.

Vákuum tisztító működés

8 ábra

Vákuummérő (**2**): zöld zóna (**3**), piros zóna (**1**)

Ellenőrizze az áramlási rátát:
- ha a vákuumos tisztító működik, a vákuummérő mutatójának a zöld zónában (**3**) kell maradnia hogy biztosítsa, hogy a bemenő levegő sebessége nem esik 20 m/másodperc biztonsági érték alá;
- ha a mutató piros zónában (**1**) van, az azt jelenti, hogy a vákuumcsőbe bemenő levegő sebessége 20 m/s és a vákuumos tisztító nem működik optimálisan. A filtert meg kell rázni vagy le kell cserélni.
- ha a szívócső zárva van, a vákuummérő mutatóját a zöld zónából (**3**) a piros zónába kell kapcsolni (**1**).

FIGYELMEZTETÉS!
Ha a vákuumos tisztító működik, mindig ellenőrizze a vákuummérő mutatóját, hogy a zöld zónában (3) maradjon.
Nézzen utána a „Problémakeresés” fejezetben, ha hibákkal találkozik.

H

Főszűrő tisztítása

8-9 ábra

A felszívott por mennyiségétől függően, valamint, ha a vákuummérő mutatója a zöld zónából (**3**, 8. ábra) a piros zónára (**2**, 8. ábra) mozdul át, tisztítsa meg a fő szűrőket. Zárja el a bemenetet, majd nyissa fel a PullClean billentyűt 3-4 alkalommal 1-2 másodpercig (**1**, 9. ábra).

Vészhelyzet leállítás

Tekerje a kézi motorindítót a „0” pozícióba.

A tartály ürítése

FIGYELMEZTETÉS!

Mielőtt megkezdi ezt a folyamatot, kapcsolja ki a porszívót és húzza ki a dugót a konnektorból.

Mielőtt kiüríti a tartályt, ajánlatos a szűrőt megtisztítani (lásd a „Fő szűrő tisztítása” bekezdésnél).

Egy tisztítófolyamat végeztével

- Kapcsolja ki a vákuumos tisztítót és távolítsa el a dugót a konnektorból.
- Tekerje fel a tápkábelt és helyezze a markolat közepén található akasztóra (8. ábra). Ürítse ki a tartályt.
- Távolítsa el az úszótartó lemezt (ha van).
- Tisztítsa meg a porszívót a „Karbantartás, tisztítás és fertőtlenítés” c. bekezdésben leírtak szerint.
- Mossa ki a tartályt tiszta vízzel, ha maró anyagokat szívott fel.
- Tárolja a vákuumos tisztítót száraz helyen, ahol jogosulatlan személy nem éri el.

[MEGJEGYZÉS]

A tisztítási folyamat végén, a kikapcsolást megelőzően járassa a porszívót 60 másodpercig.
Kerülje el a készülék ki- és bekapcsolásának gyakori megismétlését.

Porzsák

A porszívó porzsákkal együtt kerül forgalomba (*) (10 ábra). Amennyiben a porzsák nincs beszerelve, vagy helytelenül van beszerelve, abban az esetben egészségi kockázatok jöhetnek létre.

Biztonsági porzsák

A porszívók porzsákkal együtt kerülnek forgalomba (*) (11 ábra).

A porzsák nem megfelelő beszerelése esetén egészségügyi kockázatok léphetnek fel.

(*) A cikkszámokért tekintse meg a Javasolt pótalkatrészek című táblázatot

A porzsák cseréje

FIGYELMEZTETÉS!

- ***Ezeket a műveleteket csak szakképzett személy hajthatja végre, akinek megfelelő ruházatot kell viselnie a hatályban lévő törvényeknek megfelelően.***
- ***Gondoskodjon róla, hogy ne kavarja fel a szemetet ezen műveletek alatt. Viseljen P3-as védőmaszkot.***
- ***Veszélyes és/vagy mérgező porok esetén használja a csomagban található biztonsági porzsákot a hitelesített porszívókhoz.***
- ***A porzsákot csak szakképzett személynek szabad kidobni, a hatályban lévő törvényeknek eleget téve.***

FIGYELMEZTETÉS!

A por típusához nem megfelelő papírzsák behelyezése esetén az egészségre kockázatok alakulhatnak ki.

A porzsák cseréjének módja

10 ábra

- Zárja le a bemenetet a megfelelő sapka használatával (**1**).
- Oldja ki a portartályt.
- Távolítsa el a porzsákot és zárja be.
- Helyezze be az új porzsákot, és győződjön meg róla, hogy a zsák bemenete szigetelve van-e.
- Cserélje ki a porszívóban lévő porzsákot.

FIGYELMEZTETÉS!

Kizárólag a porszívó osztályának megfelelő porzsákot használjon.

A biztonsági zsák cseréjének módja

11 ábra

- Távolítsa el és tegye a szívócsövet egy biztonságos pormentes helyre.
- Zárja le a bemenetet a megfelelő sapka használatával (**1**).
- Oldja ki a portartályt.
- Zárja be a csatlakozó részt a két műanyag nyílás között egy műanyag kapoccsal (**2**).
- Távolítsa el a porzsák megfelelő csatlakozását (**3**) a bemenetről.
- Rögzítse egybe a két műanyag nyílást (**4**).
- A megfelelő szalag (**5**) használatával zárja le a műanyag zsákot.
- Helyezze be az új biztonsági porzsákot, és győződjön meg róla, hogy a zsák bemenete szigetelve van-e.
- Takarja be műanyag zsákkal a portartály külső falát.
- Cserélje ki a porszívóban lévő porzsákot.

FIGYELMEZTETÉS!

Kizárólag a porszívó osztályának megfelelő porzsákot használjon.

H

Karbantartás, tisztítás és fertőtlenítés

⚠ FIGYELMEZTETÉS! ⚠

A porszívó biztonsági szintjének biztosítása érdekében kizárólag a gyártó által biztosított, eredeti pótalkatrészeket használjon.

⚠ FIGYELMEZTETÉS! ⚠

Az alábbiakban leírt óvintézkedéseket minden karbantartási művelet alatt be kell tartani, beleértve az elsődleges és abszolút szűrők tisztítását és cseréjét is.

⚠ FIGYELMEZTETÉS! ⚠

A karbantartási, tisztítási és fertőtlenítési műveleteket kizárólag lekapcsolt porszívó és kihúzott dugó mellett lehet elvégezni.
Szigorúan tilos karbantartási műveletet végezni, miközben a dugó a konnektorhoz van csatlakoztatva. Áramütés veszélye áll fenn!

- Ahhoz, hogy lehetővé tegye a felhasználó számára a karbantartási műveletek elvégzését, a vákuumos tisztítót szét kell szerelni, tisztítani és javítani, amilyen gyakran csak lehetséges, anélkül, hogy a karbantartót és más embereket veszélyeztetne. A megfelelő óvintézkedések tartalmazzák a fertőtlenítést a vákuumos tisztító szétszerelése előtt, a helyiségből kimenő levegő elegendő szűrő szellőztetését, ahol szétszerelte, a karbantartási terület tisztítását és a személyi védelmet.

- Az eszközt évente legalább egyszer át kell vizsgáltatni a gyártóval vagy egy hasonlóan képzett személlyel. Például: ellenőrizze a légszűrőket, hogy rájöjjön, vajon a vákuumos tisztító levegő feszessége rongálódott-e meg és győződjön meg róla, hogy az elektromos vezérlő panel megfelelően működik.

⚠ FIGYELMEZTETÉS! ⚠

A porszívó szervizelési és ürítési műveletét, többek közt a porzsák eltávolítását, kizárólag megfelelő védőöltözetbe öltözött, képzett szakember végezheti el.

Autoklávozható részek

Jelen porszívó autoklávozható és NEM autoklávozható részekre van osztva.

- Valamennyi rozsdamentes acél alkatrész és szilikon gumitömítés tisztítható / fertőtleníthető egy autokláv segítségével 121 C fokon – melynek segítségével az alkatrészek teljes mértékben fertőtleníthetőek.

Az autoklávozható részek a következőek:

- Kocsi (kerekek nélkül)
- Portartály (kerekekkel és fogantyúval)
- Szűrő kamra
- Csavarok, anyák, stb.
- Szilikon gumitömítések
- Bemenet (cserélhető tömítés nélkül)
- Valamennyi tartozék: Tömlők, fúvókák és a fehér szilikon tömlő.

Valamennyi NEM autoklávozható alkatrészt megfelelő tisztítószer / fertőtlenítő segítségével kell megtisztítani, a teljesen tiszta felület, valamint a baktérium-szaporodás vagy ehhez hasonló esetek elkerülése érdekében.

A NEM autoklávozható részek a következőek:

- Motor egység
- A kocsihoz rögzített gépi kerekek
- A PullClean rendszerrel ellátott szűrőkamra
- A szűrőkamra kiengedéséhez szükséges fogantyúk
- Műanyag alkatrészek
- Szűrő
- Zsák

A tisztítás megkezdése előtt a készüléket szét kell szerelni a NEM autoklávozható alkatrészek teljes tisztíthatósága érdekében.

Az elsődleges és az abszolút szűrő eltávolítása és cseréje

⚠ FIGYELMEZTETÉS! ⚠

Ha a porszívót veszélyes anyagok tisztítására használják, a szűrő megfertőződik, ezért:
- ***dolgozzon óvatosan és kerülje a felszívott szemét és/vagy anyag kiömlését;***
- ***helyezze a szétszerelt és/vagy cserélt szűrőt egy szigetelt műanyag zsákba;***
- ***zárja le légmentesen a zsákot;***
- ***szabaduljon meg a szűrőtől a hatályban lévő törvényeknek megfelelően.***

⚠ FIGYELMEZTETÉS! ⚠

A szűrő cseréje egy veszélyes feladat. A filtert egy vele azonos típusú, szűrőfelületű és kategóriájúra kell kicserélni.
Különben a vákuumos tisztító nem működik megfelelően.

H

Elsődleges csillagszűrő cseréje

12 ábra

1. Rögzítő szalag
2. Fedél

FIGYELMEZTETÉS!

Vigyázzon, hogy ne emelje fel a szemetet a működés végrehajtása alatt.
Viseljen P3-as maszkot és egyéb védőruházatot, védőkesztyűt (DPI) az összegyűjtött szemét veszélyes természetének megfelelően. Nézze meg a hatályos törvényeket.
Mielőtt megkezdi ezt a folyamatot, kapcsolja ki a porszívót és húzza ki a dugót a konnektorból.

- A rögzítő szalag segítségével (**1**) távolítsa el a fedelet (**2**) a fő csillagszűrővel együtt.
- Távolítsa el a régi csillagszűrőt a ketrecből.
- Helyezze be az új csillagszűrőt.
- Az eltávolítással ellentétes sorrendben tegye be a fedőt és a fő csillagszűrőt.
- A régi csillagszűrőt a hatályban lévő törvény által ártalmatlanítsa.

Szükség esetén vegye fel a kapcsolatot a gyártó szervizközpontjával.

Előtte működő abszolút szűrő cseréje

Egészségre káros por változat

FIGYELMEZTETÉS!

Vigyázzon, hogy ne emelje fel a szemetet a működés végrehajtása alatt. Viseljen N100 (P3)-as maszkot és egyéb védőruházatot, védőkesztyűt (PPE / DPI) az összegyűjtött szemét veszélyes természetének megfelelően. Nézze meg a hatályos törvényeket.

FIGYELMEZTETÉS!

A HEPA szűrő eltávolítása után ne használja fel még egyszer.

13 ábra

1. Rögzítő szalag
2. Fedél
3. Abszolút szűrő (HEPA)
4. Stop anya (abszolút szűrő)

- Állítsa le a porszívót.
- Távolítsa el az abszolút szűrőt (**3**) annak rögzítőcsavarjainak (**4**) eltávolításával.
- Műanyag zsákkal hermetikusan zárja le az abszolut szűrőt (**3**) és szabaduljon meg a szűrőtől a hatályban lévő törvényeknek megfelelően.
- Helyezzen be a régivel megegyező szűrési tulajdonságokkal rendelkező új abszolút szűrőt (**3**).
- Az anyával zárja le az abszolut szűrőt (**4**).
- Légmentesen zárja le a fedelet a rögzítőszalag segítségével (**1**).

Motor hűtőventilátor vizsgálata és tisztítása

FIGYELMEZTETÉS!

Ezeket a műveleteket kizárólag szakképzett személy végezheti el.

Cserélje ki időnként a motor hűtőszűrőit, hogy elkerülje a motor túlmelegedését, különösen, ha egy poros helyen használja a porszívót (**2**, 5. ábra).

Ellenőrzés

A szűrőkamra tömítésének ellenőrzése

14 ábra

Ha (**1**, 14. ábra) a tartály és a szűrőkamra közötti tömítés (**3**) nem rögzül szorosan:

- Lazítsa meg a négy csavart (**2**) amelyik a szűrőkamrát zárja (**3**) a porszívó struktúrájával szemben.
- Hagyja a szűrőkamrát (**3**) hogy lejjebb csússzon és megfeszítse a csavarokat, amint feszülni kezd (**2**).

Amennyiben az optimális tömítés nem érhető el, és a tömítés (**1**) kopott vagy törött, ki kell cserélni.

Megsemmisítésre

17. ábra

Felszerelés jelölt áthúzott kerekes kuka szimbólum azt jelzi, hogy a használt elektromos és elektronikus berendezések nem kell dobni együtt bontatlan háztartási hulladékkal. Ahhoz, hogy elkerüljük a negatív hatást gyakorolhat az emberi egészségre és a környezetre a berendezés külön kell gyűjteni a kijelölt gyűjtőhelyre.
Az elektromos és elektronikus háztartási készülékek felhasználói kötelesek az önkormányzati gyűjtési rendszereket használni. Kérjük, vegye figyelembe, hogy a kereskedelmi forgalomban kapható elektromos és elektronikus berendezéseket nem szabad az önkormányzati gyűjtési rendszereken keresztül értékesíteni. Örömmel tájékoztatjuk Önöket megfelelő ártalmatlanítási lehetőségekre.

Vezetékek ábrái

15. ábra

Tétel	Típus	Leírás	Meny-nyiség
P1	4083901741	Switch 3 pole 20A	1
J1	Z8 39219	Torlódásmentesítő szűrő 10A	1

H

Ajánlott pótalkatrészek

A következőkben az alkatrészek listája látható, ezt mindig tartsa kéznél a gyorsabb karbantartási műveletek érdekében.

A pótalkatrészek rendelésekor olvassa el a gyártó pótalkatrész katalógusát.

	Leírás		Modell
			VHS110 CR
	Csillagszűrő		4081701220
	Szűrőgyűrű tömítés ss		Z8 17125
	Szűrő kamra tömítés		4081100188
	Szűrőbilincs		4084001291
	Csere upstream abszolút (HEPA) szűrő		Z8 17262
	Porzsák (5 zsák)		4084001003
	Biztonsági zsák		Z8 40874
	Motor	230V	4085400024
		120V	408540026
	Kefés (szén) motorok (2 kefe)	230V	40000885
		120V	40000886

H

Hibaelhárítás

Probléma	Ok	Javasolt tennivaló
A vákuumos tisztító azonnal leáll	Eltömődött elsődleges szűrő	Rázza a szűrőt. Szükség esetén cserélje ki.
	Eldugult szívócső	Ellenőrizze a szívócsövet és tisztítsa ki.
	Áramkör megszakító működés	Ellenőrizze a beállítást. Ellenőrizze a motor elektromos bemenetét. Szsükség eseténvegye fel a kapcsolatot az illetékes vevőszolgálattal.
	A szint figyelő rendszer bekapcsolása.	A folyadék tartály kiürítése.
Szivárog a szemét a vákuumos tisztítóból	A szűrő elhasznált	Cserélje ki egy azonos típusúval.
	Elégtelen szűrő	Cserélje ki egy másik arra alkalmassal és ellenőrizze.
Elektrosztatikus áram a vákuumos tisztítón	Nem valóságos vagy szakszerűtlen földelés	Ellenőrizzen minden alap csatlakozást. Különösen a bemenet csatlakozásait ellenőrizze.

H

H

1

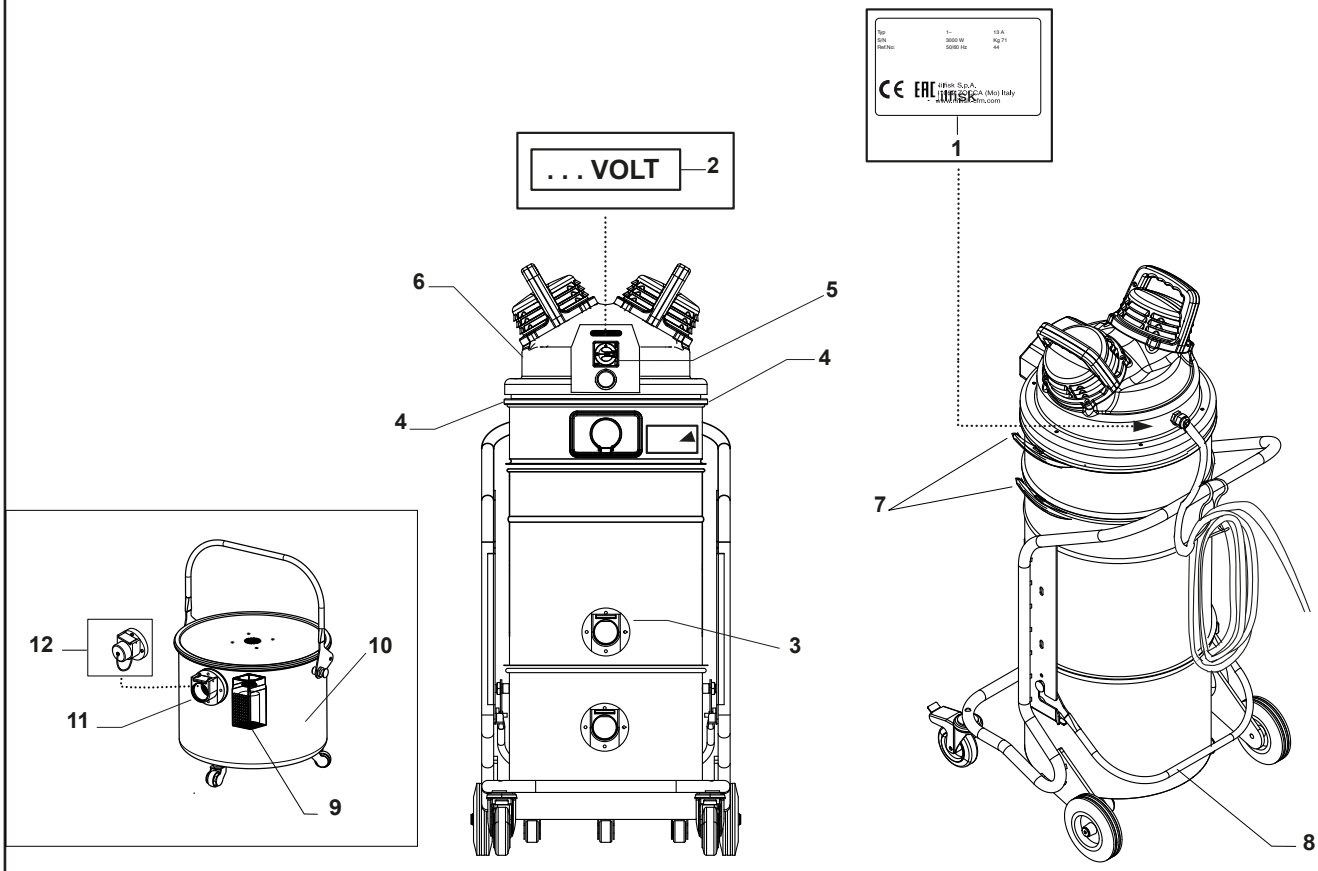

2

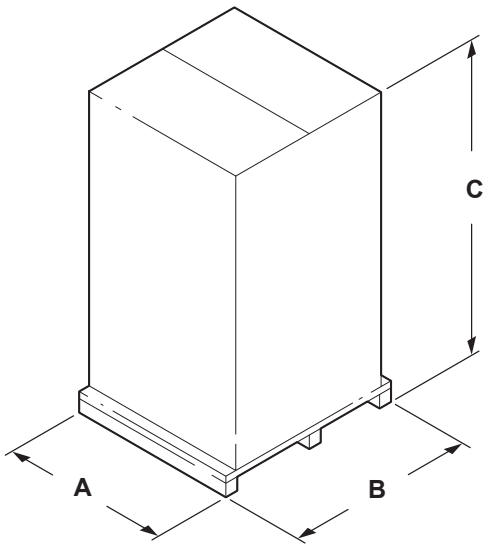

3

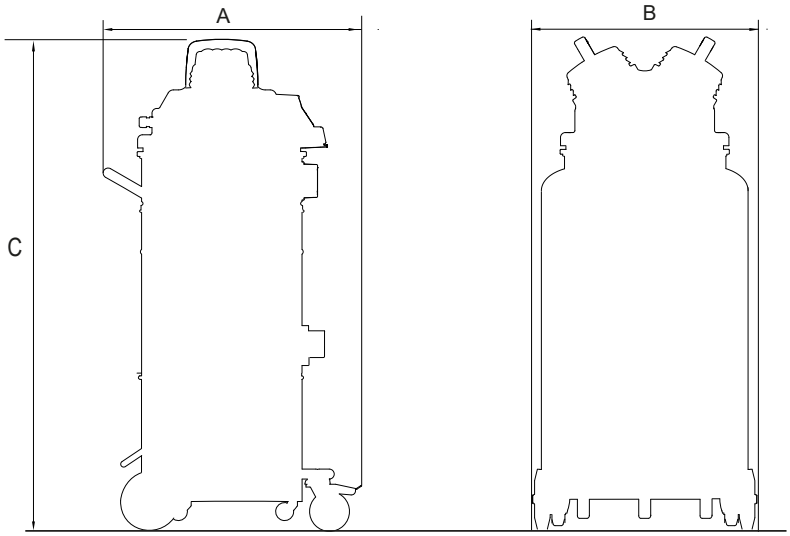

4

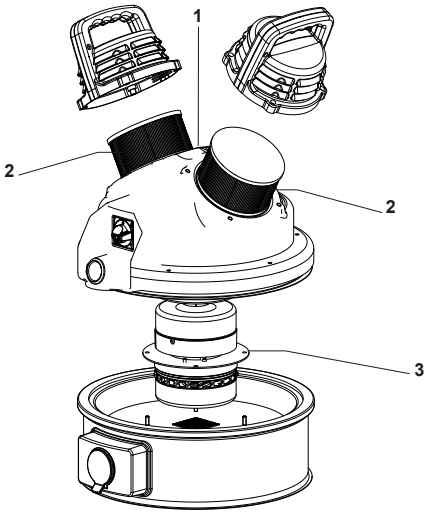

5

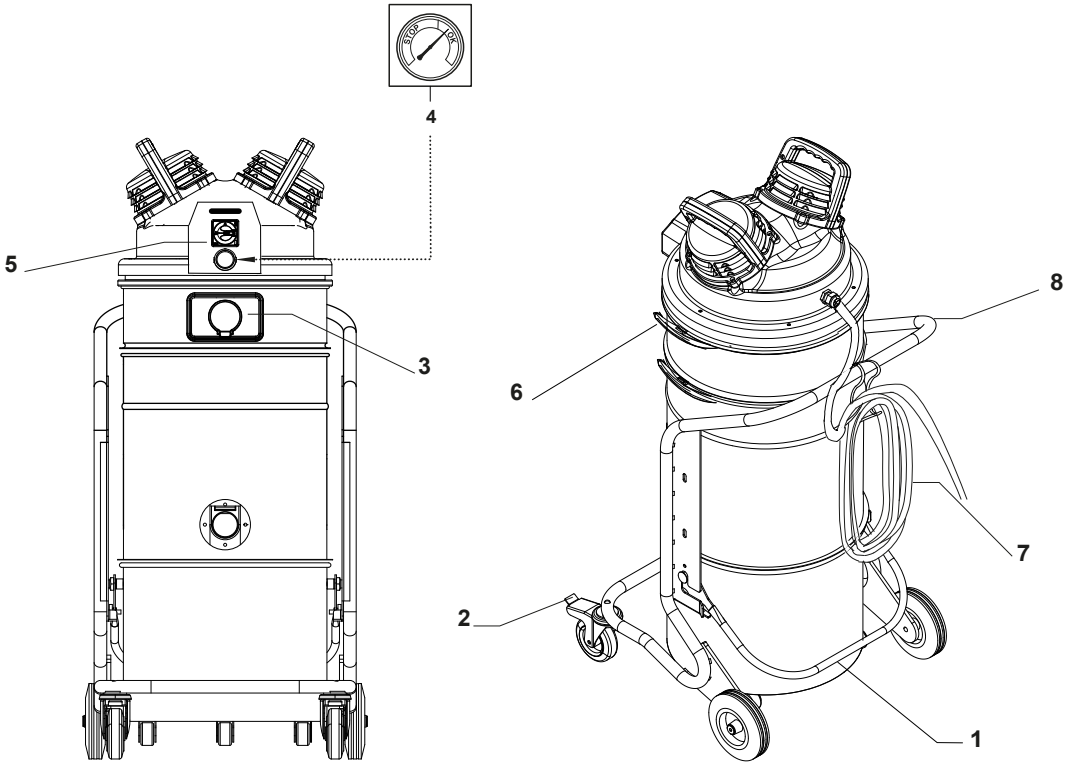

6

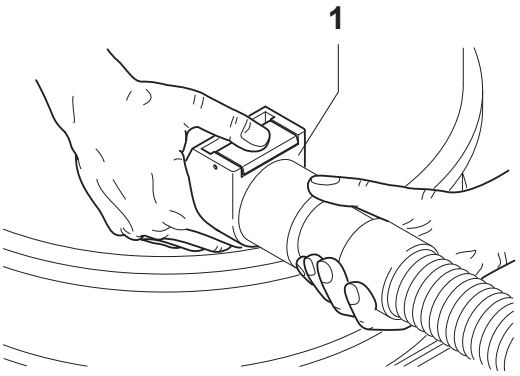

7

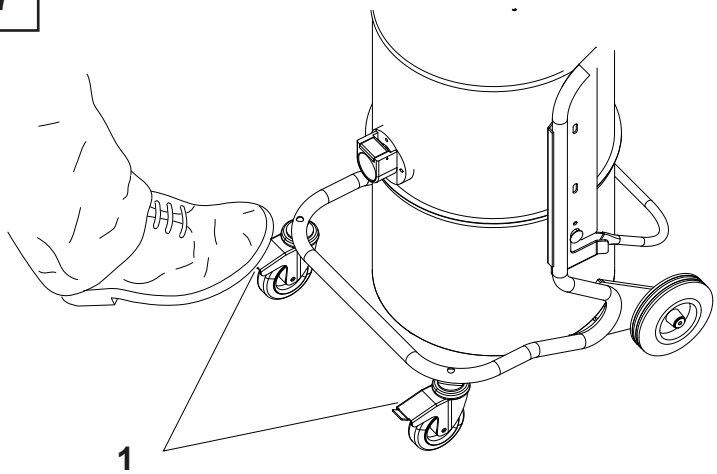

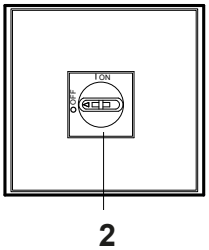

8

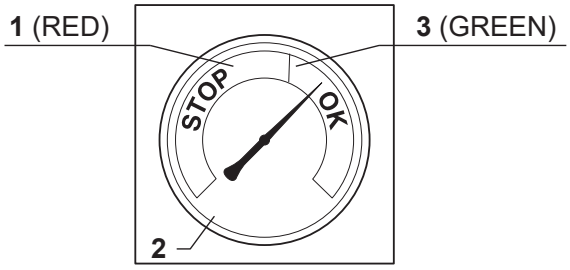

9

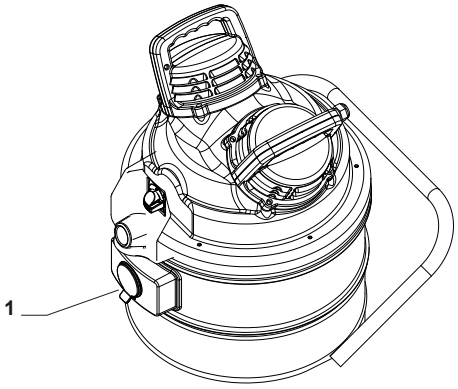

10

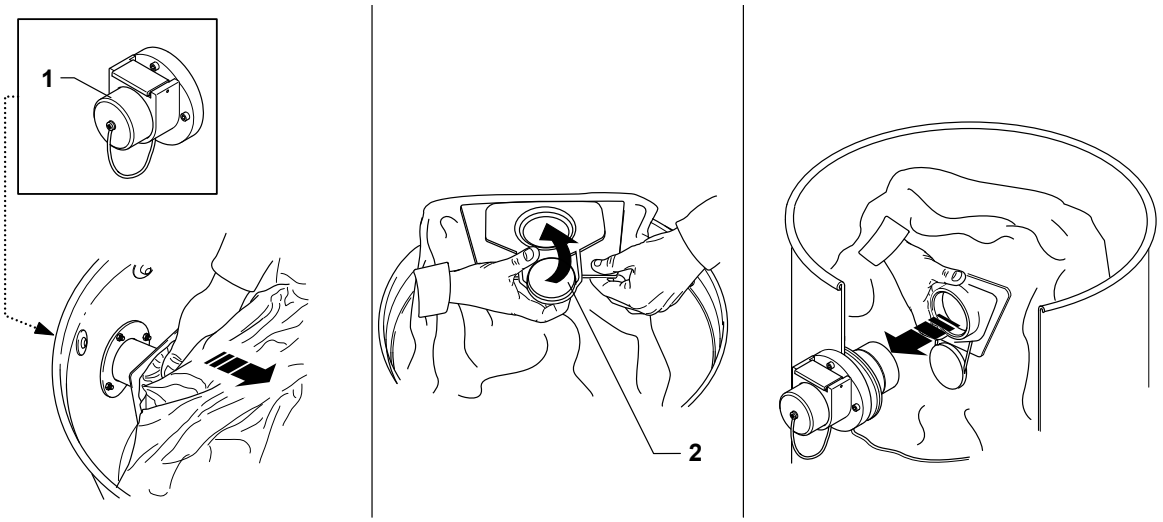

11

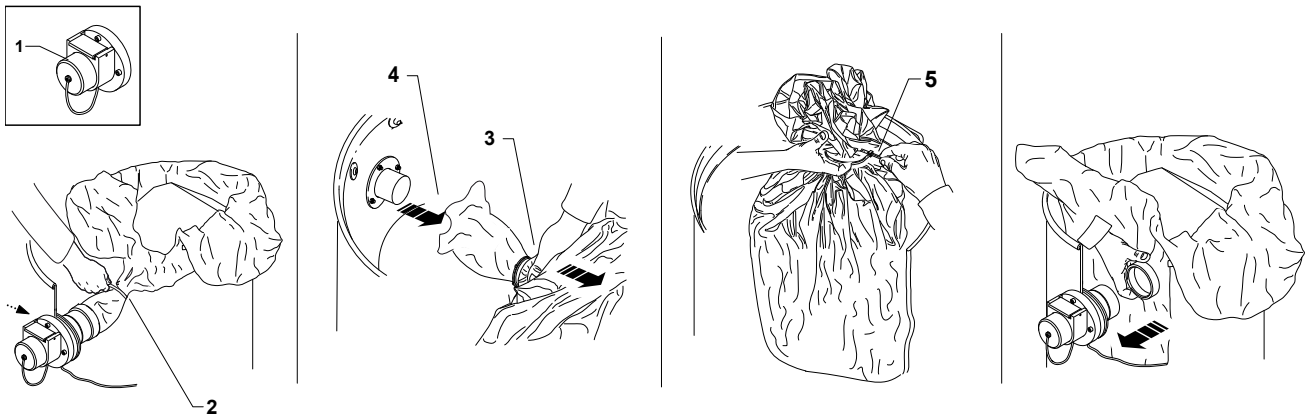

12

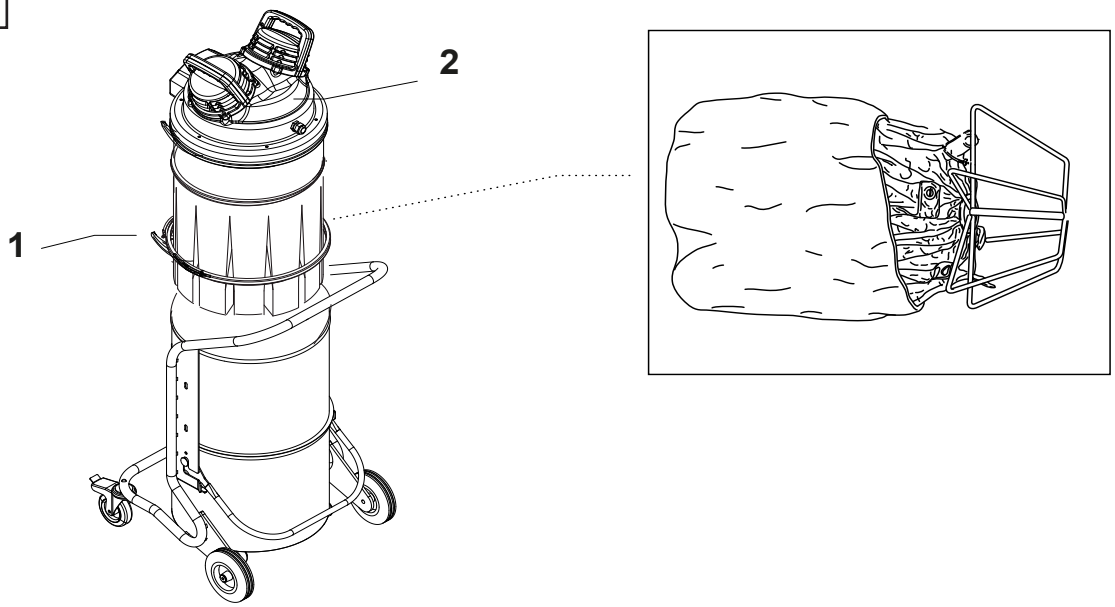

13

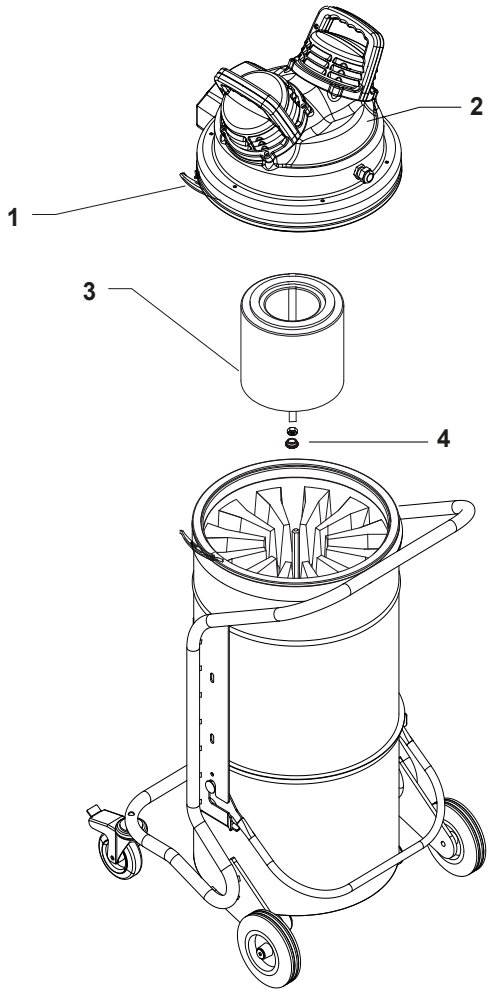

14

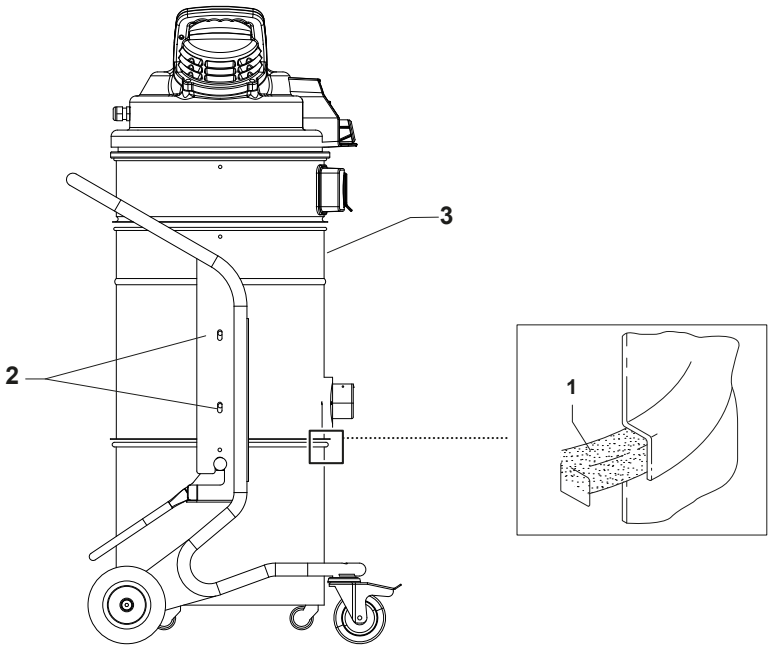

15

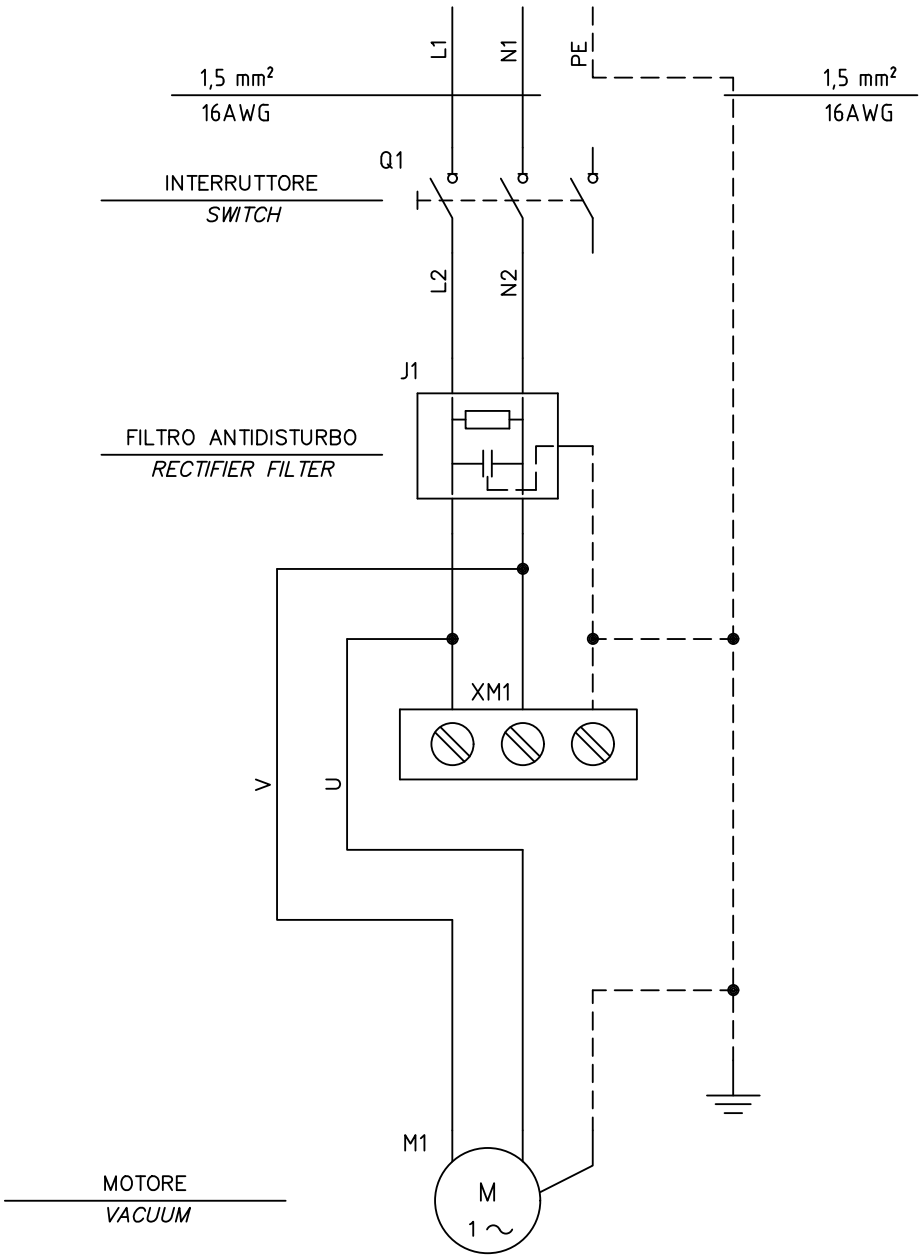
L1
N1
PE
1,5 mm²
16AWG
1,5 mm²
16AWG
Q1
INTERRUTTORE
SWITCH
L2
N2
J1
FILTRO ANTIDISTURBO
RECTIFIER FILTER
XM1
V
U
M1
MOTORE
VACUUM
M
1 ~

16

Nilfisk®

Nilfisk S.p.A. a socio unico

Sede Legale:
Via Vittor Pisani, 27
20124 Milano
Sede Amm.va e Operativa:
Via Porrettana, 1991
41059 Zocca (Modena) Italy

Tel. +39 059 9730000
Fax +39 059 9730065
www.nilfisk.com
industrial-vacuum@nilfisk.com

C.F. 01220680936
P. IVA 10828750156
Capitale sociale € 1.806.000
Reg. Imprese di Milano
n° 01220680936
REA n° MI 1700646

CE01 04/2016

Dichiarazione "CE" di conformità - Allegato II 1A - 2006/42/EC
Ec Declaration of Conformity - Enclosure II 1A - 2006/42/EC
Eg - Konformitätserklärung - Anhang II 1A - 2006/42/EC
Déclaration de Conformité Ce - Annexe II 1A - 2006/42/EC
Declaración de Conformidad Ce - Anexo II 1A - 2006/42/EC
Prohlášení o Shodě Se Směrnicemi Evropského Společenství - Příloha II 1A - 2006/42/EC
Prehlásenie o Zhode so Smernicami Európskeho Spoločenstva - Príloha II 1A - 2006/42/EC
Izjava o Ustreznosti s Smernicami Evropske Skupnosti - Ohišje II 1A - 2006/42/EC
Verklaring van Overeenkomstigheid Eg - Bijlage II 1A - 2006/42/EC
Eu Konformitetserklæring - Anneks II 1A - 2006/42/EC
Ek Atbilst˙Ibas Certifikāts - Aptvaras II 1A - 2006/42/EC
El Vastavuse Deklaratsioon - Korpuses II 1A - 2006/42/EC
Eu-Vaatimustenmukaisuusvakuutus - Aitaus II 1A - 2006/42/EC
Atitikimo Europos Bendrijos Ec Direktyvoms Deklaracija - Lžogojums II 1A - 2006/42/EC
Konformità Ec - Eghluq II 1A - 2006/42/EC
Deklaracja Zgodno˙Sci Ec - Zał Ącznik II 1A - 2006/42/EC
Declaração de Conformidade Ec - Anexo II 1A - 2006/42/EC
Eg-Konformitetsförklaring - Bilaga II 1A - 2006/42/EC
Ek Szabványossági Nyilatkozat - Melléklet II 1A - 2006/42/EC
Ef-Overensstemmelseserklæring - Bilag II 1A - 2006/42/EC
Δήλωση συμότητας ΕΚ - Περίφραξη II 1A - 2006/42/EC
Декларация о соответствии -Приложение II 1A - 2006/42/EC
AT Uygunluk Beyanı - Birlikte veril. II 1A - 2006/42/EC

Nilfisk S.p.A.

Dichiara sotto la propria responsabilità che la macchina
We declare under our own responsibility that the machine
Wir erklären unter eigener Verantwortung, dass die Maschine
Nous déclarons sous notre seule responsabilité que la machine
Declaramos bajo nuestra responsabilidad que la máquina
Prohlašujeme na naší vlastní odpovědný, že stroj
Prehlasujeme na našu vlastnú zodpovednosť, že stroj
Izjavljamo pod lastno odgovoren Ta stroj
Wij verklaren onder onze verantwoordelijkheid dat de machine
Vi erklærer hermed under fuldt ansvar at maskine
Apliecinām uz mūsu atbildību, ka mašīna
Me kinnitame ja kanname enda vastutusel, et masinVakuutamme omalla vastuullamme että kone
Mes pažinojam, saskaną ar mūsu pašu atbildibą, ka mašina
Niddikjaraw taht ir-responsabbilità taghna li l-magna
Deklarujemy pod własną odpowiedzialnością że maszyna
Declaramos sob nossa responsabilidade que a máquina
Härmed förklarar vi och påtar oss ansvaret för att den maskin
Felelősségünk tudatában kijelentjük hogy gép
Vi erklærer under vores eget ansvar, at maskinen
Δηλώνουμε με δική μας ευθύνη ότι το μηχάνημα
Мы заявляем, под нашу собственную ОТВЕТСТВЕННОСТЬ Чтобы машина
Sorumluluğu bizde olmak kaydıyla makinenin aşağıda listelenen

CE

VERSIONE IN LINGUA ORIGINALE

1) RISULTA IN CONFORMITÀ con quanto previsto dalle seguenti direttive comunitarie:

Direttiva comunitaria

• Direttiva macchine:	2006/42/EC
• Direttiva compatibilità elettromagnetica:	2014/30/EU

2) SODDISFA i requisiti delle seguenti norme armonizzate
EN ISO 12100:2010
EN 60335-2-69:2012
EN 55014-1:2006

3) Responsabile del file tecnico secondo 2006/42/EC: Nilfisk SpA

4) La presente dichiarazione perde la sua validità:
- qualora vengano apportate modifiche alla macchina;
- qualora non vengano rispettate le prescrizioni del manuale uso e manutenzione.

I

1) The machine is in compliance with the Directive and Standards below listed:

Comunity Directives

• Machines Directive:	2006/42/EC
• Electro Magnetic Compatibility Directive:	2014/30/EU

2) Harmonized regulation Applied
EN ISO 12100:2010
EN 60335-2-69:2012
EN 55014-1:2006

3) Responsible for the technical file according to 2006/42/EC: Nilfisk SpA

4) The present declaration loses its validity:
- in case of modifications to the machine;
- when the rules cited in the use and maintenance booklet are not respected.

GB

1) Die Maschine ist in Übereinstimmung mit der Richtlinie und unten aufgeführten Normen:

EGW Richtlinien

• Maschinen-Richtlinie:	2006/42/EC
• Richtlinie über elektromagnetische Verträglichkeit:	2014/30/EU

2) Angewandte harmonisierte Regulierung
EN ISO 12100:2010
EN 60335-2-69:2012
EN 55014-1:2006

3) Verantwortlich für das technische Dossier nach 2006/42/EC: Nilfisk SpA

4) Diese Erklärung verliert ihre Gültigkeit:
- Sobald Änderungen an der Maschine vorgenommen werden;
- Sobald die im Handbuch für Gebrauch und Wartung enthaltenen Vorschriften nicht berücksichtigt werden.

D

1) La machine est en conformité avec la directive et les normes ci-dessous:

Directives Communautaires CE

• Directive Machines:	2006/42/EC
• Directive Compatibilité Electromagnétique:	2014/30/EU

2) Réglementation harmonisée appliquée
EN ISO 12100:2010
EN 60335-2-69:2012
EN 55014-1:2006

3) Responsable du dossier technique selon 2006/42/EC: Nilfisk SpA

4) La présente déclaration perd toute validité:
- Si la machine subit des modifications;
- Si les prescriptions contenues dans ce manuel d'utilisation et d'entretien ne sont pas respectées.

F

1) La máquina se encuentra en cumplimiento de la Directiva y las normas que figuran a continuación:

Directivas Comunitarias EC

• Directiva Máquinas:	2006/42/EC
• Directiva de compatibilidad electromagnética:	2014/30/EU

2) Regulación armonizada que se aplica
EN ISO 12100:2010
EN 60335-2-69:2012
EN 55014-1:2006

3) Responsable de la documentación técnica de acuerdo con 2006/42/EC: Nilfisk SpA

4) La presente declaración pierde su validez:
- En el caso que se introduzcan modificaciones en la máquina;
- En el caso que no se respeten las prescripciones contenidas en el manual de uso y manutención.

E

1) Stroj je v souladu s touto směrnicí a níže uvedenými:

Směrnice Evropského Hospodářského Společenství

• Stroje Směrnice:	2006/42/EC
• Směrnice o elektromagnetické kompatibilitě	2014/30/EU

2) Harmonizovaná nařízení se vztahují
EN ISO 12100:2010
EN 60335-2-69:2012
EN 55014-1:2006

3) Odpovědnost za technickou dokumentaci podle 2006/42/EC: Nilfisk SpA

4) Toto prohlášení ztrácí svou platnost v následujících případech:
- Pokud by na zařízení byly provedeny změny;
- Pokud by nebyly respektovány pokyny a nařízení uvedené v této uživatelské příručce.

CZ

1) Ptroj je v súlade s touto smernicou a nižšie uvedenými:

Smernice Európskeho Hospodárskeho Spoločenstva

• Stroje Smernice:	2006/42/EC
• Smernica o elektromagnetickej kompatibilite:	2014/30/EU

2) Harmonizovaná nariadenia sa vzťahujú
EN ISO 12100:2010
EN 60335-2-69:2012
EN 55014-1:2006

3)Zodpovednosť za technickú dokumentáciu podľa 2006/42/EC: Nilfisk SpA

4) Toto prehlásenie stráca svoju platnosť v nasledujúcich prípadoch:
- Ak by na zariadení boli prevedené zmeny;
- Ak by neboli rešpektované pokyny a nariadenia uvedené v tejto užívateľské príručke.

SK

1) Naprava je v skladu z direktivo in standardi spodaj naštetih:

Smernica Evropske Gospodarske Skupnosti

• Direktiva Stroji:	2006/42/EC
• Direktiva o elektromagnetni združljivosti:	2014/30/EU

2) Usklajena regulativa Applied
EN ISO 12100:2010
EN 60335-2-69:2012
EN 55014-1:2006

3) Odgovoren za tehnične dokumentacije v skladu s 2006/42/EC: Nilfisk SpA

4) Ta izjava preneha veljati v sledečih primerih:
- Če je prišlo do kakršnekoli spremembe na napravi;
- Če niso bila upoštevana navodila in uredbe, ki so uvedene v tem priročniku za uporabnika.

SLO

1)De machine is in overeenstemming met de richtlijn en de hieronder genoemde normen:

Communautaire Richtlijnen EG

• Machines Richtlijn:	2006/42/EC
• Elektromagnetische compatibiliteit richtlijn:	2014/30/EU

2) Geharmoniseerde regeling Toegepaste
EN ISO 12100:2010
EN 60335-2-69:2012
EN 55014-1:2006

3) Verantwoordelijk voor het technisch dossier volgens 2006/42/EC: Nilfisk SpA

4) De onderhavige verklaring verliest zijn geldigheid:
- Indien wijzigingen aan de machine worden aangebracht;
- Indien de voorschriften, in de handleiding van gebruik en onderhoud, niet worden nageleefd.

NL

1) Maskinen er i samsvar med direktivet og standarder som er oppført nedenfor:

Det Europaiske Fællesskabs Direktiver

• Maskiner Direktiv:	2006/42/EC
• Direktiv Elektromagnetisk kompatibilitet:	2014/30/EU

2) Harmonisert regulering Applied
EN ISO 12100:2010
EN 60335-2-69:2012
EN 55014-1:2006

3) Ansvarlig for den tekniske dokumentasjonen i henhold til 2006/42/EC: Nilfisk SpA

4) De omhandlende erklæring verliser sin gældighed:
- Sårfremt der foretages ændringer på maskinen;
- Sårfremt anvisningerne i brugs- og vedligeholdelsesmanualen ikke overholdes.

N

1) Mašina attitinka šios direktyvos ir standartai toliau išvardytų:

EK Komunitārās Direktīvas

• Mašīnas Direktīva:	2006/42/EC
• Elektromagnetinio suderinamumo direktyva:	2014/30/EU

2) Suderintas reguliavimas ne Taikomieji
EN ISO 12100:2010
EN 60335-2-69:2012
EN 55014-1:2006

3) Atsakingas už techninės bylos pagal 2006/42/EC: Nilfisk SpA

4) Šis sertifikāts zaudē savu derīgumu:
- Ja, mašīnai tiek veiktas izmaiņas;
- Ja netiek ievērotī lietošanas un apkopes rokasgrāmatā aprakstītie norādījumi.

LT

1) Masin vastab käesoleva direktiivi nõuetele ja standarditele allpool loetletud:

EL Direktiiv

• Masinad Direktiiv:	2006/42/EC
• Elektromagnetilise ühilduvuse direktiiv:	2014/30/EU

2) Hamoneeritud määrusega reguleeritud
EN ISO 12100:2010
EN 60335-2-69:2012
EN 55014-1:2006

3) Vastutab tehnilise toimiku vastavalt 2006/42/EC: Nilfisk SpA

4) Käesolev deklaratsioon kaotab kehtivuse juhul kui:
- Masinat modifitseeritakse;
- Ei peeta kinni kasutamis- ja hooldusjuhendis ettenähtud reeglitest.

EST

1) Kone on direktiivin mukaisesti ja standardien alla:

Euroopan Yhteisön Direktiivit

• Koneet Direktiivin:	2006/42/EC
•Sähkömagneettista yhteensopivuutta koskeva direktiivi:	2014/30/EU

2) Yhdenmukaistettu sääntely Applied
EN ISO 12100:2010
EN 60335-2-69:2012
EN 55014-1:2006

3) Vastuussa teknisen tiedoston mukaisesti 2006/42/EC: Nilfisk SpA

4) Tämä vakuutus ei ole voimassa:
- Jos koneeseen tehdään muutoksia;
- Jos käyttö- ja huolto-oppaan sisältämiä ohjeita ei noudateta.

FIN

1) Mašina ir saskaņā ar šo direktīvu un standartu zemāk:

EC Bendrijos Direktyvos

• Mašinas Direktīva:	2006/42/EC
• Elektromagnētiskās saderības direktīva:	2014/30/EU

2) Saskaņots regulējums Lietīšā
EN ISO 12100:2010
EN 60335-2-69:2012
EN 55014-1:2006

3) Atbildīgais par tehnisko dokumentāciju atbilstoši 2006/42/EC: Nilfisk SpA

4) Šī deklarācija tampa negaliojančia:
- Jeigu pakeičiama prietaiso konstrukcija;
- Jeigu nesilaikoma eksploatacijos instrukcijos nurodym ų ar reikalavimų.

LV

1) Il-magna huwa konformi mad-Direttiva u Standards elenkati hawn taht:

Direttivi Komunitarji KE

• Direttiva Magni:	2006/42/EC
• Direttiva Kompatibilità Elettromanjetika:	2014/30/EU

2) Regolamentazzjoni armonizzata Applikata
EN ISO 12100:2010
EN 60335-2-69:2012
EN 55014-1:2006

3) Responsabbli ghall-fajl tekniku skond 2006/42/EC: Nilfisk SpA

4) Din id-dikjarazzjoni titlef il-validità taghha:
- Jekk isiru xi emendi fuq il-magna;
-Jekk ma jí gux rispettati l-istpe ciflkazzjonijiet li jinsabu fil-manwal ta' l-u zu u tal-manu tenzjoni.

MT

1) Urządzenie jest zgodne z dyrektywą i Norm wymienionych poniżej:

Dyrektywy Wspólnotowe EWG

• Dyrektywa Machines:	2006/42/EC
• Dyrektywa kompatybilności elektromagnetycznej:	2014/30/EU

2) Zharmonizowana regulacja Stosowanej
EN ISO 12100:2010
EN 60335-2-69:2012
EN 55014-1:2006

3) Odpowiedzialny za dokumentacji techniczne zgodnie 2006/42/EC: Nilfisk SpA

4) Niniejsza deklaracja traci ważność:
- W przypadku wykonania zmian w maszynie;
- W przypadku nieprzestrzegania zaleceć zawartych w instrukcji obsługi i konserwacji.

PL

1) A máquina está em conformidade com a directiva e normas relacionadas a seguir:

Directivas Comunitárias EC

• Machines Richtlijn:	2006/42/EC
• Diretiva de Compatibilidade Eletromagnética:	2014/30/EU

2) Regulação harmonizada aplicada
EN ISO 12100:2010
EN 60335-2-69:2012
EN 55014-1:2006

3) Responsável pelo processo técnico de acordo com 2006/42/EC: Nilfisk SpA

4) A presente declaração perde a sua validez:
- Se forem feitas modificações na máquina;
- Se não forem respeitadas as prescrições contidas no manual de uso e manutenção.

P

1) Maskinen är i överensstämmelse med direktivet och standarder som anges nedan

Gemenskapsdirektiv EG

• Maskiner Direktivet:	2006/42/EC
• Direktiv Elektromagnetisk kompatibilitet:	2014/30/EU

2) Harmoniserad reglering Tillämpad
EN ISO 12100:2010
EN 60335-2-69:2012
EN 55014-1:2006

3) Ansvarig för det tekniska underlaget enligt 2006/42/EC: Nilfisk SpA

4) Denna förklaring förlorar sin giltighet:
- Om modifieringar utförs på maskinen;
- Om ej de föreskrifter följs som finns i handboken för drift och underhåll.

1) A készülék megfelel az irányelvnek és az alább felsorolt szabványok:

EGK Közösségi Irányelvek

• Gepekre:	2006/42/EC
• Elektromágneses kompatibilitás irányelv:	2014/30/EU

2) Összehangolt szabályozás Alkalmazott
EN ISO 12100:2010
EN 60335-2-69:2012
EN 55014-1:2006

3)Felelős műszaki dokumentáció szerint 2006/42/EC: Nilfisk SpA

4) Jelen nyilatkozat érvényét veszti:
- Amennyiben a gépet módosítják;
- Amennyiben a használati és karbantartási kézikönyvben tartalmazott eloírásokat nem tartják be.

H

1) Maskinen er i overensstemmelse med direktivet og standarder, der er anført nedenfo

EC Community Direktiver

• Maskines Direktiv:	2006/42/EC
• Direktiv Elektromagnetisk kompatibilitet:	2014/30/EU

2) Harmoniseret regulering Anvendt
EN ISO 12100:2010
EN 60335-2-69:2012
EN 55014-1:2006

3) Ansvarlig for den tekniske dokumentation i henhold til 2006/42/EC: Nilfisk SpA

4) Denne erklæring mister sin GYLDIGHED:
- Når der foretages ændringer på maskinen;
- Når de bestemmelser, der er indeholdt i brugsanvisningen ikke overholdes.

1) Το μηχάνημα είναι σε συμμόρφωση με την οδηγία και τα πρότυπα που αναφέρονται παρακάτω:

ΕΚ Κοινοτική Οδηγία

• Μηχανήματα Οδηγία:	2006/42/EC
• Οδηγία για την ηλεκτρομαγνητική συμβατότητα:	2014/30/EU

2) Εναρμονισμένος κανονισμός Εφαρμοσμένη
EN ISO 12100:2010
EN 60335-2-69:2012
EN 55014-1:2006

3) Υπεύθυνος για τον τεχνικό φάκελο σύμφωνα με το 2006/42/EC: Nilfisk SpA

4) Η δήλωση δεν ισχύει πλέον:
- Κάθε φορά που γίνονται τροποποιήσεις στο μηχάνημα;
- Όταν οι διατάξεις που περιλαμβάνονται στο εγχειρίδιο οδηγιών δεν γίνονται σεβαστά.

GR

1) Машина находится в соответствии с Директивой, и приведенные ниже стандарты:

ЕС Директива Сообщества

• Директивы По Машинам:	2006/42/EC
• Директива по электромагнитной совместимости:	2014/30/EU

2) Согласованная регулирования, применяемого
EN ISO 12100:2010
EN 60335-2-69:2012
EN 55014-1:2006

3) Ответственный за техническую документацию в соответствии с 2006/42/EC: Nilfisk SpA

4) Объявление в больше не действует:
- Всякий раз, когда вносятся изменения машины;
- Всякий раз, когда положения, содержащиеся в руководстве по эксплуатации не соблюдаются

1) Direktif ve Standartlarla uyumlu olduğunu beyan ederiz:

Topluluk Direktifleri

• Makine Direktifi:	2006/42/EC
• Elektro-Manyetik Uyumluluk Direktifi:	2014/30/EU

2) Uygulanan Uyumlaştırılmış düzenleme
EN ISO 12100:2010
EN 60335-2-69:2012
EN 55014-1:2006

3) 2006/42/AT'ye göre teknik dosya için sorumludur: Nilfisk SpA

4) Mevcut beyan geçerliliğini yitirir:
- makinede değişiklikler yapılması durumunda;
- kullanım ve bakım kitapçığında belirtilen kurallara uyulmadığında.

TR

Zocca, _____

Nilfisk S.p.A.
Il Direttore Generale
The General Manager

17

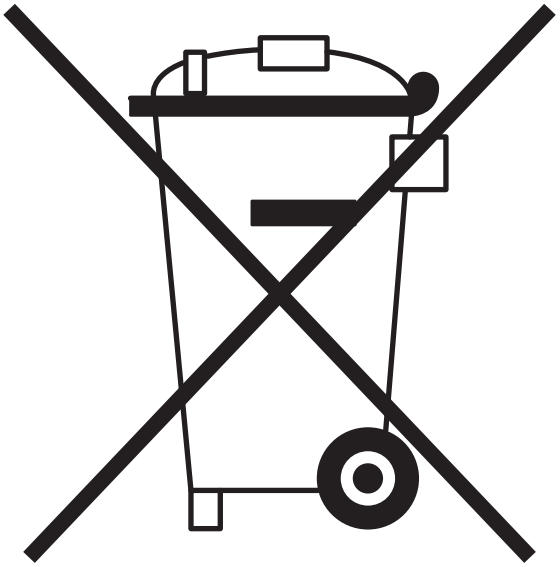

Nilfisk SpA a socio unico
Via Porrettana, 1991 - 41059 Zocca
Modena - Italy
Tel. +39 059 9730000 - Fax +39 059 9730065
industrial-vacuum@nilfisk.com
www.nilfisk.com